https://hyster.nt-rt.ru || hre@nt-rt.ru

Алматы (7273)495-231
Ангарск (3955)60-70-56
Архангельск (8182)63-90-72
Астрахань (8512)99-46-04
Барнаул (3852)73-04-60
Белгород (4722)40-23-64
Благовещенск (4162)22-76-07
Брянск (4832)59-03-52
Владивосток (423)249-28-31
Владикавказ (8672)28-90-48
Владимир (4922)49-43-18
Волгоград (844)278-03-48
Вологда (8172)26-41-59
Воронеж (473)204-51-73
Екатеринбург (343)384-55-89
Иваново (4932)77-34-06
Ижевск (3412)26-03-58
Иркутск (395)279-98-46
Казань (843)206-01-48
Калининград (4012)72-03-81
Калуга (4842)92-23-67
Кемерово (3842)65-04-62
Киров (8332)68-02-04
Коломна (4966)23-41-49
Кострома (4942)77-07-48
Краснодар (861)203-40-90
Красноярск (391)204-63-61
Курск (4712)77-13-04
Курган (3522)50-90-47
Липецк (4742)52-20-81
Магнитогорск (3519)55-03-13
Москва (495)268-04-70
Мурманск (8152)59-64-93
Набережные Челны (8552)20-53-41
Нижний Новгород (831)429-08-12
Новокузнецк (3843)20-46-81
Ноябрьск (3496)41-32-12
Новосибирск (383)227-86-73
Киргизия (996)312-96-26-47
Омск (3812)21-46-40
Орел (4862)44-53-42
Оренбург (3532)37-68-04
Пенза (8412)22-31-16
Петрозаводск (8142)55-98-37
Псков (8112)59-10-37
Пермь (342)205-81-47
Ростов-на-Дону (863)308-18-15
Рязань (4912)46-61-64
Самара (846)206-03-16
Саранск (8342)22-96-24
Санкт-Петербург (812)309-46-40
Саратов (845)249-38-78
Севастополь (8692)22-31-93
Симферополь (3652)67-13-56
Смоленск (4812)29-41-54
Сочи (862)225-72-31
Ставрополь (8652)20-65-13
Сургут (3462)77-98-35
Россия (495)268-04-70
Сыктывкар (8212)25-95-17
Тамбов (4752)50-40-97
Тверь (4822)63-31-35
Тольятти (8482)63-91-07
Томск (3822)98-41-53
Тула (4872)33-79-87
Тюмень (3452)66-21-18
Ульяновск (8422)24-23-59
Улан-Удэ (3012)59-97-51
Уфа (347)229-48-12
Хабаровск (4212)92-98-04
Чебоксары (8352)28-53-07
Челябинск (351)202-03-61
Череповец (8202)49-02-64
Чита (3022)38-34-83
Якутск (4112)23-90-97
Ярославль (4852)69-52-93
Казахстан (772)734-952-31

СЕРИЯ H10-16XD6-12
ТЕХНИЧЕСКОЕ РУКОВОДСТВО

РАЗМЕРЫ

ЦЕНТР ТЯЖЕСТИ

⊕	=	Центр тяжести погрузчика без груза
A_{ST}	=	$W_a + x + l_6 + a$ (если $b_{12}/2 < b_{13}$)
A_{ST}	=	$W_a + ((l_6+x)^{\wedge 2} + (b_{12}/2-b_{13})^{\wedge 0.5} + a$ (если $b_{12}/2 > b_{13}$ and $W_a > b_{13+} b_{12}/2$)
A_{ST}	=	$b_{13} + b_{12}/2\ ((l_6+x)^{\wedge 2} + (b_{12}/2-b_{13})^{\wedge 0.5} + a$ (если $b_{12}/2 > b_{13}$ and $W_a < b_{13+} b_{12}/2$)
a	=	минимальный рабочий зазор = 10 % от A_{ST}
		(стандартное значение VDI = 200 мм, рекомендация BITA = 300 мм)
l_6	=	длина груза
b_{12}	=	ширина груза

Стандартная каретка с пальцевым креплением вил

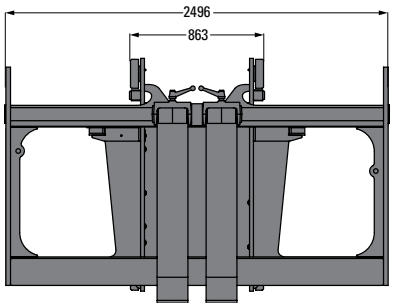

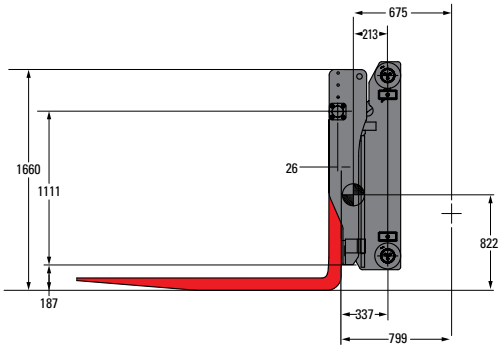

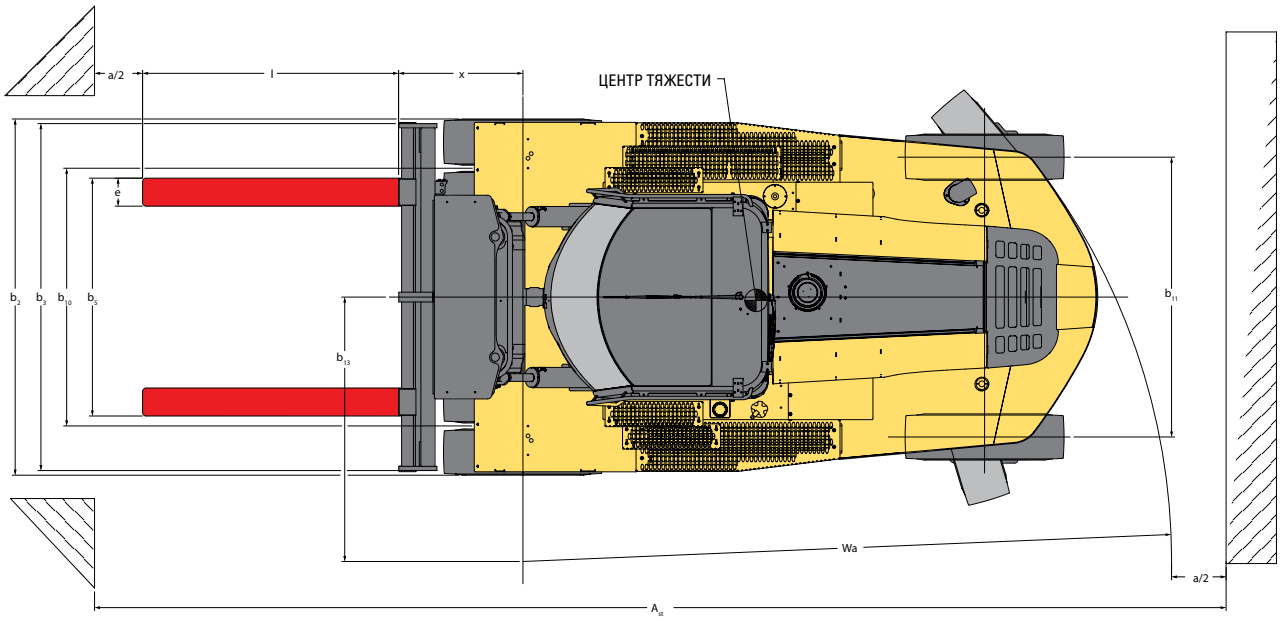

Каретка с пальцевым креплением вил и позиционером

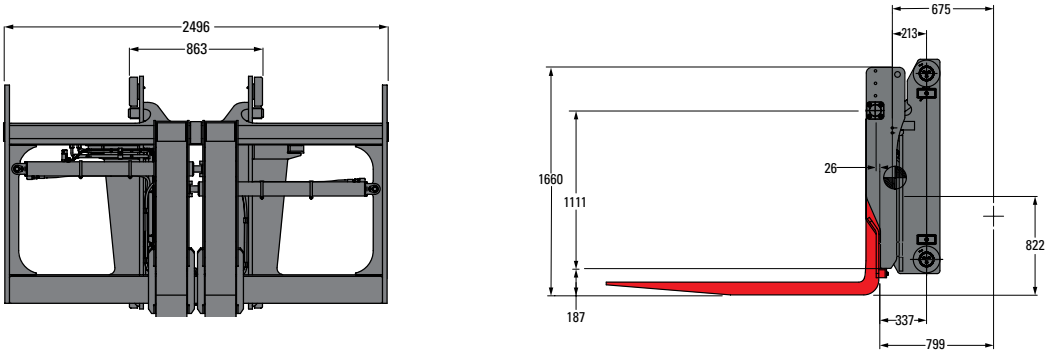

Каретка со встроенным устройством бокового смещения и пальцевым креплением вил, с позиционером

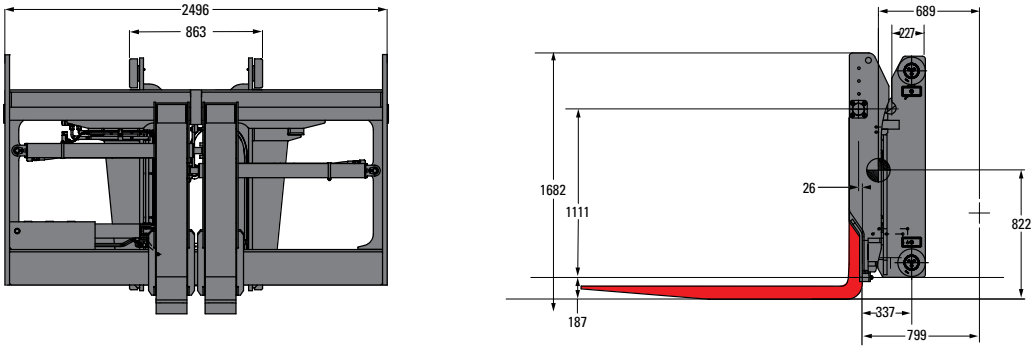

Двухфункциональная каретка с боковым смещением вил и позиционером

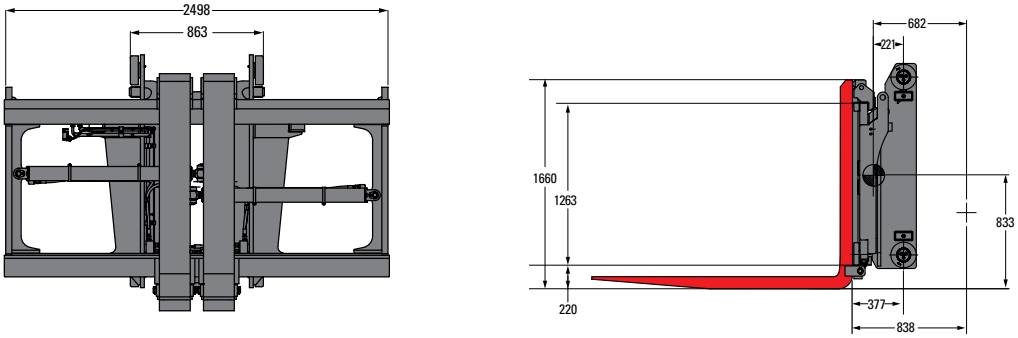

ТЕХНИЧЕСКИЕ ХАРАКТЕРИСТИКИ H13XD6 / H14XD6

ОБЩИЕ СВЕДЕНИЯ	1–1	Производитель			HYSTER		HYSTER	
	1–2	Наименование модели			H13XD6		H14XD6	
	1-3	Силовая передача/трансмиссия			Дизель		Дизельный	
	1-4	Положение оператора			В положении сидя		В положении сидя	
	1-5	Номинальная грузоподъемность/номинальная нагрузка	Q	кг	13 500		14 500	
	1-6	Расстояние до центра тяжести груза	c	мм	600		600	
	1-8	Расстояние приложения нагрузки	x	(мм)	889		889	
	1-9	Колесная база	y	(мм)	3300		3300	
ВЕС	2-1	Эксплуатационная масса **(1)**		кг	18 403		19 208	
	2-2	Нагрузка на ось с грузом, переднюю/заднюю		кг	29 537	2366	30 970	2738
	2-3	Нагрузка на ось без груза, переднюю/заднюю		кг	9945	8458	9927	9281
КОЛЕСА	3-1	Тип шин			Пневматические		Пневматические	
	3-2	Размер шин, передние			12,00-20 20PR		12,00-20 20PR	
	3-3	Размер шин, задние			12,00-20 20PR		12,00-20 20PR	
	3-5	Количество колес, передние/задние (x = ведущие)			4X / 2		4X / 2	
	3-6	Колея передних колес	b_{10}	(мм)	1842		1842	
	3-7	Колея задних колес	b_{11}	(мм)	2000		2000	
РАЗМЕРЫ	4-1	Угол наклона мачты, вперед/назад	α/β	°	15°/12°		15°/12°	
	4-2	Высота по мачте, сложенная мачта	h_1	(мм)	4193		4193	
	4-3	Свободный ход	h_2	(мм)	0		0	
	4-4	Подъем	h_3	(мм)	4910		4910	
	4-5	Высота по мачте, мачта выдвинута	h_4	(мм)	6648		6648	
	4-7	Высота по ограждению оператора (открытая кабина)	h_6	мм	3083		3083	
	4-7-1	Высота по ограждению оператора (закрытая кабина)	h_6	мм	3110		3110	
	4-7-2	Высота по ограждению оператора (закрытая кабина с кондиционером)	h_6	мм	3110		3110	
	4-7-3	Высота по ограждению оператора (закрытая кабина с проблесковым маячком)	h_6	мм	3205		3205	
	4-7-4	Высота по ограждению оператора (закрытая кабина с рабочими фарами)	h_6	мм	3259		3259	
	4-7-5	Высота по ограждению оператора (закрытая кабина с проблесковым маячком и кондиционером)	h_6	мм	3235		3235	
	4-8	Высота сиденья относительно SIP	h_7	мм	1903		1903	
	4-12	Высота муфты	h_{10}	(мм)	717		717	
	4-16	Свес	l_5	(мм)	809		809	
	4-19	Общая длина	l_1	(мм)	6828		6828	
	4-20	Длина до спинки вил	l_2	(мм)	4998		4998	
	4-21	Общая ширина	b_2	(мм)	2541		2541	
	4-22	Размеры вил по ISO 2331	т/ш/д	(мм)	90 / 200 / 1830		90 / 200 / 1830	
	4-23	Тип каретки			Каретка с пальцевым креплением вил, 85 мм		Каретка с пальцевым креплением вил, 85 мм	
	4-24	Ширина каретки	b_3	(мм)	2496		2496	
	4-25	Внешняя ширина вил	b_5	(мм)	470	2420	470	2420
	4-30	Боковой сдвиг	b_8	(мм)	0		0	
	4-31	Клиренс под мачтой, с грузом	m_1	(мм)	245		245	
	4-32	Клиренс по центру колесной базы	m_2	мм	341		341	
	4-33	Размер груза $b_{12} \times l_6$ в поперечном направлении		(мм)	1200	1200	1200	1200
	4-34-1-2	Ширина проезда с рабочим зазором 200 мм	A_{st}	(мм)	6873		6873	
	4-34-1-3	Ширина проезда с рабочим зазором 10 %	A_{st}	(мм)	7340		7340	
	4-35	Внешний радиус разворота	W_a	(мм)	4584		4584	
	4-36	Внутренний радиус разворота	b_{13}	(мм)	1890		1890	
ПРОИЗВОДИТЕЛЬНОСТЬ	5-1	Скорость движения с грузом/без груза **(2)**		км/ч	27,4	29,0	27,4	29,0
	5-1-1	Скорость движения задним ходом, с грузом/без груза **(2)**		км/ч	По запросу		По запросу	
	5-2	Скорость подъема, с грузом/без груза		м/с	0,36	0,40	0,36	0,40
	5-3	Скорость опускания, с грузом/без груза		м/с	0,50	0,48	0,50	0,48
	5-5	Тяговое усилие — 1,6 км/ч, с грузом/без груза		кН	99	102	99	101
	5-5-1	Тяговое усилие — после остановки, с грузом/без груза		кН	111	114	111	114
	5-7	Преодолеваемый уклон с грузом/без груза на скорости 1,6 км/ч		%	33	37	31	35
	5-7-1	Преодолеваемый уклон — после остановки, с грузом/без груза		%	38	37	36	35

(1) Для комплектации с двигателем Stage IV и стандартной кареткой с пальцевым креплением вил.
(2) Скорость движения без груза ограничена 25 км/ч в качестве заводской настройки по умолчанию.

ТЕХНИЧЕСКИЕ ХАРАКТЕРИСТИКИ H10XD12 / H16XD6

ОБЩИЕ СВЕДЕНИЯ	1-1	Производитель			HYSTER		HYSTER	
	1-2	Наименование модели			H10XD12		H16XD6	
	1-3	Силовая передача/трансмиссия			Дизель		Дизельный	
	1-4	Положение оператора			В положении сидя		В положении сидя	
	1-5	Номинальная грузоподъемность при центре тяжести **(1)**	Q	кг	10 500		16 500	
	1-6	Расстояние до центра тяжести груза	c_1	(мм)	1200		600	
	1-8	Расстояние приложения нагрузки	x	(мм)	889		889	
	1-9	Колесная база	y	(мм)	3300		3300	
ВЕС	2-1	Эксплуатационная масса **(1)**		кг	19 356		20 008	
	2-2	Нагрузка на ось с грузом, переднюю/заднюю		кг	27 342	2514	33 853	2655
	2-3	Нагрузка на ось без груза, переднюю/заднюю		кг	10 195	9161	9908	10 100
КОЛЕСА	3-1	Тип шин			Пневматические		Пневматические	
	3-2	Размер шин, передние			12,00-20 20PR		12,00-20 20PR	
	3-3	Размер шин, задние			12,00-20 20PR		12,00-20 20PR	
	3-5	Количество колес, передние/задние (x = ведущие)			4X / 2		4X / 2	
	3-6	Колея передних колес	b_{10}	(мм)	1842		1842	
	3-7	Колея задних колес	b_{11}	(мм)	2000		2000	
РАЗМЕРЫ	4-1	Угол наклона мачты, вперед/назад	α/β	°	15°/12°		15°/12°	
	4-2	Высота по мачте, сложенная мачта	h_1	(мм)	4193		4193	
	4-3	Свободный ход	h_2	(мм)	0		0	
	4-4	Подъем	h_3	(мм)	4910		4910	
	4-5	Высота по мачте, мачта выдвинута	h_4	(мм)	6648		6648	
	4-7	Высота по ограждению оператора (открытая кабина)	h_6	мм	3083		3083	
	4-7-1	Высота по ограждению оператора (закрытая кабина)	h_6	мм	3110		3110	
	4-7-2	Высота по ограждению оператора (закрытая кабина с кондиционером)	h_6	мм	3110		3110	
	4-7-3	Высота по ограждению оператора (закрытая кабина с проблесковым маячком)	h_6	мм	3205		3205	
	4-7-4	Высота по ограждению оператора (закрытая кабина с рабочими фарами)	h_6	мм	3259		3259	
	4-7-5	Высота по ограждению оператора (закрытая кабина с проблесковым маячком и кондиционером)	h_6	мм	3235		3235	
	4-8	Высота сиденья относительно SIP	h_7	мм	1903		1903	
	4-12	Высота муфты	h_{10}	(мм)	717		717	
	4-16	Свес	l_5	(мм)	809		809	
	4-19	Общая длина	l_1	(мм)	7438		6828	
	4-20	Длина до спинки вил	l_2	(мм)	4998		4998	
	4-21	Общая ширина	b_2	(мм)	2541		2541	
	4-22	Размеры вил по ISO 2331	т/ш/д	(мм)	90 / 200 / 2440		90 / 200 / 1830	
	4-23	Тип каретки			Каретка с пальцевым креплением вил, 85 мм		Каретка с пальцевым креплением вил, 85 мм	
	4-24	Ширина каретки	b_3	(мм)	2496		2496	
	4-25	Внешняя ширина вил	b_5	(мм)	470	2420	470	2420
	4-30	Боковой сдвиг	b_8	(мм)	0		0	
	4-31	Клиренс под мачтой, с грузом	m_1	(мм)	245		245	
	4-32	Клиренс по центру колесной базы	m_2	мм	341		341	
	4-33	Размер груза $b_{12} \times l_6$ в поперечном направлении		(мм)	1200	1200	1200	1200
	4-34-1-2	Ширина проезда с рабочим зазором 200 мм	A_{st}	(мм)	8073		6873	
	4-34-1-3	Ширина проезда с рабочим зазором 10 %	A_{st}	(мм)	8660		7340	
	4-35	Внешний радиус разворота	W_a	(мм)	4584		4584	
	4-36	Внутренний радиус разворота	b_{13}	(мм)	1890		1890	
ПРОИЗВОДИТЕЛЬНОСТЬ	5-1	Скорость движения с грузом/без груза **(2)**		км/ч	27,4	29,0	27,4	29,0
	5-1-1	Скорость движения, с зафиксированным грузом/без груза **(2)**		км/ч	По запросу		По запросу	
	5-2	Скорость подъема, с грузом/без груза		м/с	0,36	0,40	0,36	0,40
	5-3	Скорость опускания, с грузом/без груза		м/с	0,50	0,48	0,50	0,48
	5-5	Тяговое усилие — 1,6 км/ч, с грузом/без груза		кН	100	101	98	101
	5-5-1	Тяговое усилие — после остановки, с грузом/без груза		кН	112	114	111	113
	5-7	Преодолеваемый уклон с грузом/без груза на скорости 1,6 км/ч		%	36	34	29	38
	5-7-1	Преодолеваемый уклон — после остановки, с грузом/без груза		%	41	34	32	38

(1) Для комплектации с двигателем Stage IV и стандартной кареткой с пальцевым креплением вил.
(2) Скорость движения без груза ограничена 25 км/ч в качестве заводской настройки по умолчанию.

СВЕДЕНИЯ О МАЧТАХ И ГРУЗОПОДЪЕМНОСТИ

НОМИНАЛЬНАЯ ГРУЗОПОДЪЕМНОСТЬ МАЧТ H13XD6–H14XD6, КГ, ПРИ ЦЕНТРЕ ТЯЖЕСТИ 600 ММ

	Высота подъема $h_3 + s$ (мм)	Высота сложенной мачты h_1 (мм)	Высота свободного хода $h_2 + s$ (м)	Высота выдвинутой мачты h_4 (мм)	Стандартная каретка с пальцевым креплением вил (кг)		Каретка с пальцевым креплением вил и боковым сдвигом (кг)		Двухфункциональная каретка с боковым сдвигом и позиционером для быстросъемных вил (кг)	
					H13XD6	H14XD6	H13XD-6	H14XD6	H13XD6	H14XD6
ДВУХСЕКЦИОННАЯ МАЧТА БЕЗ СВОБОДНОГО ХОДА	2750	3068	0	4398	13 500	14 500	13 400	14 500	13 100	14 400
	3000	3193	0	4648	13 500	14 500	13 400	14 500	13 100	14 400
	3250	3318	0	4898	13 500	14 500	13 400	14 500	13 100	14 400
	3500	3443	0	5148	13 500	14 500	13 400	14 500	13 100	14 400
	3750	3568	0	5398	13 500	14 500	13 400	14 500	13 100	14 400
	4000	3693	0	5648	13 500	14 500	13 400	14 500	13 100	14 400
	4500	3943	0	6148	13 500	14 500	13 400	14 500	13 100	14 400
	4750	4068	0	6 398	13 500	14 500	13 400	14 500	13 100	14 400
	5 000	4193	0	6648	13 500	14 500	13 400	14 500	13 100	14 400
	5500	4443	0	7148	13 320	14 320	13 160	14 320	Грузоподъемность может варьироваться в зависимости от бокового сдвига и наклона назад	
	6000	4693	0	7648	13 100	14 140	12 940	14 140		
	6250	4818	0	7898	12 980	14 040	12 840	14 040		
	6500	4943	0	8148	12 880	13 940	12 720	13 940		
	7000	5193	0	8648	12 600	13 740	12 460	13 740		

НОМИНАЛЬНАЯ ГРУЗОПОДЪЕМНОСТЬ МАЧТ H10XD12–H16XD6, КГ, ПРИ ЦЕНТРЕ ТЯЖЕСТИ 600 ММ

	Высота подъема $h_3 + s$ (мм)	Высота сложенной мачты h_1 (мм)	Высота свободного хода $h_2 + s$ (м)	Высота выдвинутой мачты h_4 (мм)	Стандартная каретка с пальцевым креплением вил (кг)		Каретка с пальцевым креплением вил и боковым сдвигом (кг)		Двухфункциональная каретка с боковым сдвигом и позиционером для быстросъемных вил (кг)	
					H10XD12	H16XD6	H10XD12	H16XD6	H10XD12	H16XD6
ДВУХСЕКЦИОННАЯ МАЧТА БЕЗ СВОБОДНОГО ХОДА	2750	3068	0	4398	10 500	16 500	10 400	16 400	10 200	16 100
	3000	3193	0	4648	10 500	16 500	10 400	16 400	10 200	16 100
	3250	3 318	0	4898	10 500	16 500	10 400	16 400	10 200	16 100
	3500	3443	0	5148	10 500	16 500	10 400	16 400	10 200	16 100
	3750	3568	0	5398	10 500	16 500	10 400	16 400	10 200	16 100
	4000	3693	0	5648	10 500	16 500	10 400	16 400	10 200	16 100
	4500	3943	0	6148	10 500	16 500	10 400	16 400	10 200	16 100
	4750	4068	0	6398	10 500	16 500	10 400	16 400	10 200	16 100
	5000	4193	0	6648	10 500	16 500	10 400	16 400	10 200	16 080
	5500	4443	0	7148	10 340	16 320	10 220	16 200	Грузоподъемность может варьироваться в зависимости от бокового сдвига и наклона назад	
	6000	4693	0	7648	10 180	16 120	10 060	15 920		
	6250	4818	0	7898	10 100	16 000	9980	15 800		
	6500	4943	0	8148	10 020	15 880	9900	15 680		
	7000	5193	0	8648	9820	15 600	9700	15 400		

НОМИНАЛЬНЫЕ ГРУЗОПОДЪЕМНОСТИ

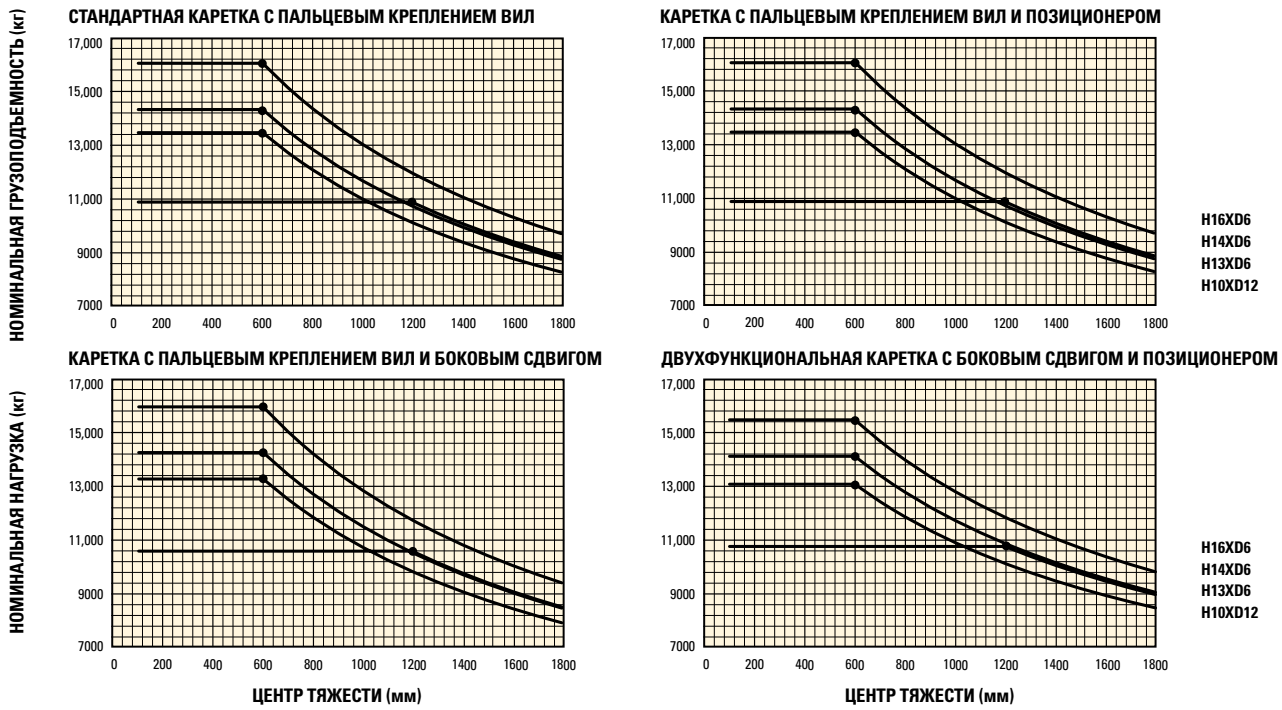

Центр тяжести — расстояние от спинки вил до центра тяжести груза. Номинальная грузоподъемность — мачта в вертикальном положении.

ДВИГАТЕЛЬ И ТРАНСМИССИЯ

ОБЩИЕ СВЕДЕНИЯ	1-1	Производитель			HYSTER
	1-2	Обозначение модели			H13XD6 / H14XD6 / H10XD12 / H16XD6
	1-3	Двигатель и коробка передач/трансмиссия			Дизельный

ДВИГАТЕЛЬ	7-1	Производитель/модель двигателя			Cummins / QSB 6.7
	7-1a	Соответствует нормам EPA / CE			Stage IIIA
	7-2	Мощность двигателя в соответствии с ISO 1585		кВт	116
	7-2-1	Мощность двигателя — пиковая		кВт	116
	7-3	Номинальное число оборотов		мин$^{-1}$	2300
	7-3-1	Крутящий момент двигателя, об/мин (1/мин)		Н·м/мин$^{-1}$	597 при 1500
	7-4	Количество цилиндров/объем		кол-во/см^3	6 / 6700
	7-8	Ток на выходе генератора		А	120
	7-9	Напряжение в электросети машины		В	24
	7-10	Напряжение аккумулятора/номинальная емкость		В/А-ч	24 / 102

ПРИВОД	8-1	Управление приводом/трансмиссия		Тип / Модель	Гидродинамическая трансмиссия
	8-2	Производитель/модель трансмиссии		Тип/Модель	ZF WG161
	8-4	Число скоростей трансмиссии для движения вперед/назад		кол-во	3 / 3
	8-5	Сцепное устройство		Тип	Преобразователь крутящего момента
	8-6	Привод колес/ведущий мост, производитель/тип		Тип/Модель	Kessler D81
	8-11	Рабочий тормоз		Тип	Погруженные в масло «мокрые» дисковые тормоза
	8-12	Ручной тормоз		Тип	Подпружиненный сухой диск на ведущем мосту

ДРУГИЕ ПАРАМЕТРЫ	10-1	Рабочее давление для навесного оборудования		бар	22,5
	10-2	Объем масла для навесного оборудования		л/м	100
	10-3	Бак гидравлической системы, емкость		л	140
	10-4	Топливный бак, емкость		л	158
	10-4-1	DEF/AdBlue, емкость бака		л	19
	10-5	Конструкция рулевого механизма			Рулевое управление с гидроусилителем
	10-6	Число оборотов рулевого колеса			4,5
	10-7	Уровень шума на месте оператора	Lpaz	дБ(А)	Подлежит подтверждению
	10-7-1	Уровень шума во время рабочего цикла	Lwaz	дБ	108,5
	10-7-1	Модель/тип тягово-сцепного устройства			Да/Палец

ПРИМЕЧАНИЯ:

Спецификации зависят от состояния машины, от ее оборудования, а также от типа и состояния рабочей зоны. При покупке погрузчика Hyster® сообщите вашему дилеру цель приобретения и предполагаемые условия эксплуатации погрузчика.

(1) Для комплектации с двигателем Stage IV и стандартной кареткой с пальцевым креплением вил.

(2) Скорость движения с грузом ограничена 25 км/ч в качестве заводской настройки по умолчанию.

Все показатели производительности соответствуют стандарту EN 1551.

CE Безопасность: этот погрузчик соответствует действующим требованиям ЕС и ANSI.

ПРИМЕЧАНИЕ.

При работе с поднятыми грузами необходимо соблюдать осторожность. Операторы должны пройти обучение и строго соблюдать инструкции, которые содержатся в «Руководстве по эксплуатации».

Все значения являются номинальными, возможны их отклонения в пределах допусков. Для получения более подробной информации обратитесь к производителю.

В продукцию Hyster могут вноситься изменения без предварительного уведомления.

Автопогрузчики, изображенные на иллюстрациях, могут быть оснащены дополнительным оборудованием. В альтернативных комплектациях представленные значения могут меняться.

СЕРТИФИКАЦИЯ: Погрузчики Hyster соответствуют требованиям к проектированию и строительству B56.1-1969 согласно OSHA, раздел 1910.178(a)(2), а также соответствуют новой версии B56.1, вступившей в силу во время производства. Сертификация на соответствие действующим стандартам ANSI применительно к погрузчику. Эксплуатационные характеристики указаны для погрузчика, оснащенного согласно разделу «Стандартное оборудование» данного «Технического руководства». Эксплуатационные характеристики зависят от состояния машины, от ее оборудования, а также от типа и состояния рабочей зоны, соответствующего технического обслуживания и ремонта погрузчика. Если эти характеристики важны, предлагаемые условия эксплуатации необходимо обсудить с вашим дилером.

ПРИМЕЧАНИЕ: Спецификации, если не указано иное, предназначены для стандартного погрузчика без дополнительного оборудования.

Технические данные основаны на VDI 2198.

ХАРАКТЕРИСТИКИ И КОМПЛЕКТАЦИЯ

ПРОИЗВОДИТЕЛЬНОСТЬ	СТАНДАРТ	ОПЦИОНАЛЬНО
Дизельный двигатель Cummins QSB 6,7 л (116 кВт) стандарта Stage IIIA	X	
Соответствует Stage IIIA/Tier 3	X	
Турбокомпрессор	X	
Генератор переменного тока, 120 А	X	
Система защиты трансмиссии		X
Воздухозаборник с высокой производительностью		X
Воздухозаборник для тяжелых условий эксплуатации (высоко расположенный)		X
Высоко расположенная выхлопная труба	X	
Трансмиссия ZF WG161, 3 скорости переднего хода/3 скорости заднего хода с автоматическим переключением	X	
Ведущий мост Kessler D81 с масляными дисковыми тормозами	X	
ПРИВОД	**СТАНДАРТ**	**ОПЦИОНАЛЬНО**
Ограничитель скорости движения — для любых условий работы (регулируемый)	X	
Ограничитель скорости движения — для работы с грузом (регулируемый)	X	
Ограничитель скорости движения, заданное значение 16 км/ч		X
Ограничитель скорости движения, заданное значение 20 км/ч		X
Пневматические диагональные шины Trelleborg для ведущих и рулевых колес 12,00 – 20 / 20PR	X	
Радиальные шины Michelin XZM для ведущих и рулевых колес 12,00 — R20		X
Радиальные шины Trelleborg для ведущих и рулевых колес 12,00 — R20		X
Пневматические шины гусматик для ведущих и рулевых колес 12,00 – 20		X
Запасные колеса и шины		X
ПОДЪЕМ	**СТАНДАРТ**	**ОПЦИОНАЛЬНО**
Гидравлическая система с двумя насосами, 111 см3	X	
Чувствительная к нагрузке гидросистема, в зависимости от потребности	X	
Автоматическое регулирование подачи горючей смеси при подъеме (на нейтрали или при замедленном перемещении)	X	
Переменное давление на ролики мачты для снижения нагрузки	X	
Двухсекционная мачта без свободного хода	X	
Двухсекционная мачта со свободным ходом		X
Трехсекционная мачта со свободным ходом		X
Мачта, наклоняемая на 5° вперед и на 5° назад		X
Мачта, наклоняемая на 5° вперед и на 6° назад		X
Мачта, наклоняемая на 5° вперед и на 12° назад		X
Мачта, наклоняемая на 15° вперед и на 10° назад		X
Мачта, наклоняемая на 15° вперед и на 12° назад	X	
Мачта, наклоняемая на 20,5° вперед и на 7° назад		X
Гидравлический аккумулятор		X
Опускание с компенсированным давлением		X
Термозащита гидравлической системы		X
ПЕРЕМЕЩЕНИЕ	**СТАНДАРТ**	**ОПЦИОНАЛЬНО**
Короткая колесная база (SPED)		X
Индикатор наклона мачты — механический		X
Стандартная каретка 2500 мм с пальцевым креплением вил	X	
Каретка 2500 мм с пальцевым креплением вил, с синхронным или независимым позиционером		X
Встроенная каретка 2500 мм с пальцевым креплением вил и боковым сдвигом		X
Встроенная каретка 2500 мм с пальцевым креплением вил с боковым сдвигом и синхронным позиционером		X
Встроенная каретка 2500 мм с пальцевым креплением вил с боковым сдвигом и синхронным и независимым позиционером		X
Двухфункциональная каретка 2500 мм навесного типа, с боковым сдвигом, с синхронным и независимым позиционером		X

ТРАНСПОРТИРОВКА *(продолжение)*	СТАНДАРТ	ОПЦИОНАЛЬНО
Защитная решетка для груза высотой 2040 мм		X
Защитная решетка для груза высотой 2500 мм (для деревообрабатывающей промышленности)		X
Длина х толщина х ширина вил: 1830 мм х 90 мм х 200 мм (ДхГхШ)		X
Быстросъемные вилы 2440 мм для кареток с пальцевым креплением вил		X
Вилы для кареток с пальцевым креплением вил (различные размеры)		X
Вилы для кареток с пальцевым креплением вил для деревообрабатывающей промышленности		X
Быстросъемные вилы для кареток навесного типа DFSSFP (различные размеры)		X
Быстросъемные вилы для кареток навесного типа DFSSFP (различные размеры)		X
ЭРГОНОМИКА	**СТАНДАРТ**	**ОПЦИОНАЛЬНО**
Открытая кабина (без дверей и стекол)	X	
Закрытая кабина		X
Наклоняемая кабина с гидроприводом для обеспечения доступа к внутренним компонентам при выполнении технического обслуживания		X
Механически наклоняемая кабина для доступа к компонентам при техническом обслуживания	X	
Изоляция кабины для снижения уровней шума и вибрации	X	
Система присутствия водителя на сидении	X	
Сиденье на механической подвеске	X	
Сиденье повышенной комфортности с пневматической подвеской		X
Сиденье с низкой спинкой	X	
Сиденье с высокой спинкой		X
Тканевая обивка сиденья		X
Виниловая обивка сиденья	X	
Подогрев сиденья		X
2-точечные ремни безопасности (оранжевые)	X	
3-точечные ремни безопасности (оранжевые)		X
Напольный коврик	X	
Крючок для одежды	X	
Стеклоочистители переднего, верхнего и заднего стекол	X	
Н-образный передний стеклоочиститель		X
I-образный передний стеклоочиститель	X	
Обогреватели переднего и заднего стекол	X	
Переднее стекло кабины оператора, выполненное из триплекса	X	
Верхнее армированное стекло — сертифицировано FOPS (закрытая кабина)	X	
Стальные балки под верхним армированным стеклом (закрытая кабина)	X	
Затемненные стёкла кабины оператора (все)		X
Затемненное верхнее стекло кабины оператора		X
Правая дверь	X	
Накидка на крышу для защиты от дождя		X
Верхнее стекло, выполненное из лексана		X
Плексигласовый щиток перед передним стеклом		X
Проволочная сетка, устанавливаемая поверх кабины		X
Ограждение для переднего стекла из вертикальных стальных балок		X
Экран оператора из проволочной сетки (SPED)		X
Многофункциональная панель дисплея	X	
Мини-рычаги управления гидравлической системой Touchpoint™, интегрированные в рукоятку управления	X	
Джойстик управления гидравлической системой, интегрированный в рукоятку управления		X
Рулевое колесо без вращающейся круглой рукоятки		X
Рулевое колесо с вращающейся круглой рукояткой	X	
Рычаг переключения направления движения	X	

ЭРГОНОМИКА *(продолжение)*	СТАНДАРТ	ОПЦИОНАЛЬНО
Педаль направления движения Monotrol Hyster		X
Переключатель направления движения (устанавливается в подлокотнике)		X
Автоматический стояночный тормоз		X
Ручной стояночный тормоз	X	
Зеркала с широким углом обзора, устанавливаемые в кабине	X	
Обогреватель с 3-скоростным вентилятором	X	
Обогреватель кабины, работающий на дизельном топливе		X
Телескопическая рулевая колонка с регулируемым наклоном	X	
Преобразователь тока DC\DC, 24/12 В, с разъемом	X	
Преобразователь тока DC\DC, 24/12 В, с разъемом		X
Система кондиционирования воздуха		X
Система кондиционирования воздуха высокой мощности		X
Климат-контроль		X
Лампа для чтения		X
Верхняя и задняя солнцезащитные шторки		X
Сиденье для инструктора		X
Вентилятор		X
Дополнительный вентилятор для водителя		X
Задняя запирающаяся консоль		X
Опора для установки дополнительных принадлежностей		X
Задняя запирающаяся панель в кабине		X
Обогреваемое верхнее стекло		X
Комплект радиоподготовки, в том числе провода, два динамика и антенна		X
Гидравлический домкрат 15 000 кг		X
IT консоль		X
Индикатор нагрузки на заднюю ось		X
ОБЗОРНОСТЬ	СТАНДАРТ	ОПЦИОНАЛЬНО
Наружные зеркала на кабине		X
Камера заднего вида		X
Радар-система обнаружения объектов		X
Галогеновые рабочие фары	X	
Светодиодные рабочие фары		X
Светодиодные рабочие фары большой мощности		X
Две фары на передних крыльях	X	
Четыре рабочие фары на внешней мачте	X	
Четыре направленные вперед рабочие фары на кабине		X
Две направленные назад рабочие фары на кабине	X	
Светодиодные стоп-сигналы/задние габаритные огни/тормозные фонари	X	
Указатели поворота, аварийные световые сигналы и габаритные огни (светодиодные)	X	
Устройство для выключения двигателя, когда водитель покидает свое место		X
Запуск ключом	X	
ЭКСПЛУАТАЦИЯ	СТАНДАРТ	ОПЦИОНАЛЬНО
Электрический клаксон (105 дБА)	X	
Визуальная сигнализация — оранжевый проблесковый маячок — активация с помощью ключа зажигания и выключателя*	X	
Звуковая сигнализация — звуковой сигнал заднего хода 82–102 дБ(А), самонастраивающийся		X
Звуковой сигнал при движении задним ходом — «белый шум»	X	
Предупредительный сигнал о движении передним/задним ходом		X
Световой сигнал для предупреждения пешеходов (непрерывный)		X

ЭКСПЛУАТАЦИЯ *(продолжение)*	СТАНДАРТ	ОПЦИОНАЛЬНО
Световой сигнал для предупреждения пешеходов (направленный)		X
Блокировка запуска двигателя при непристегнутом ремне безопасности		X
Система взвешивания, гидравлическая		X
Система контроля давления в шинах		X
Выключатель аккумуляторной батареи (блокировка)	X	
Клеммы для запуска двигателя от внешнего аккумулятора (разъем NATO)		X
Устройство для выключения двигателя, когда водитель покидает свое место		X
Запуск ключом	X	
Запуск ключом зажигания с функцией блокировки запуска двигателя при непристегнутом ремне безопасности		X
Автоматические выключатели		X
Крышка топливного бака без замка	X	
Крышка топливного бака с замком		X
Приемный фильтр для дизельного топлива в заправочной горловине		X
Беспроводная система Hyster Tracker для управления парком		X
Беспроводная система Hyster Tracker для управления парком — уровни «доступ/проверка»		X
Беспроводная система Hyster Tracker для управления парком — уровень «мониторинг»		X
Автоматическая система смазки для базового погрузчика и внешней мачты		X
Автоматическая система смазки базового погрузчика		X
Централизованная подача смазки на верхние шкивы цепи	X	
Электрическая система 24 В	X	
Подогрев блока цилиндров двигателя, 110 и 240 В		X
Защита гаек рулевых колес		X
Передние брызговики		X
Задние брызговики		X
4 грузоподъемные проушины (места для строповки): 2 передние и 2 задние		X
Защита из проволочной сетки		X
Защита из проволочной сетки и пластин		X
Места для строповки — 2 передние и 2 задние		X
Защита из проволочной сетки		X
Защита из проволочной сетки и пластин		X
ВНЕШНИЙ ВИД	СТАНДАРТ	ОПЦИОНАЛЬНО
Базовый погрузчик Hyster покрашен в желтый цвет	X	
Базовый погрузчик Hyster покрашен в цвет заказчика		X
Специальная покраска кабины (только снаружи)		X
Специальная покраска кабины (вся кабина)		X
Полосы на противовесе, предупреждающие об опасности		X
ДОПОЛНИТЕЛЬНЫЕ ЭЛЕМЕНТЫ	СТАНДАРТ	ОПЦИОНАЛЬНО
Комплект справочной литературы	X	
Руководство по эксплуатации	X	
Сертификация ЕС*	X	
Гарантия производителя на запчасти и трудозатраты: 12 месяцев / 2000 часов		X
Гарантия производителя на запчасти: 12 месяцев / 2000 часов	X	

**Стандартная или опциональная на некоторых рынках. Другие варианты можно заказать через Отдел проектирования специального оборудования (SPED).*

Для получения более подробной информации обратитесь в компанию Hyster.

ВАРИАНТЫ МАЧТ, КАРЕТОК И НАВЕСНОГО ОБОРУДОВАНИЯ

РАЗЛИЧНЫЕ ДВУХСЕКЦИОННЫЕ ГРУЗОПОДЪЕМНЫЕ МАЧТЫ БЕЗ СВОБОДНОГО ХОДА

АССОРТИМЕНТ ВИЛ, ШТЫРЕЙ И КРЮКОВ

СТАНДАРТНАЯ КАРЕТКА 2496 ММ С ПАЛЬЦЕВЫМ КРЕПЛЕНИЕМ

ВАРИАНТЫ МАЧТ, КАРЕТОК И НАВЕСНОГО ОБОРУДОВАНИЯ

КАРЕТКА 2496 ММ С ПАЛЬЦЕВЫМ КРЕПЛЕНИЕМ ВИЛ И С СИНХРОННЫМ И НЕЗАВИСИМЫМ ПОЗИЦИОНЕРОМ (ДЛЯ ДЕРЕВООБРАБАТЫВАЮЩЕЙ ПРОМЫШЛЕННОСТИ)

КАРЕТКА 2496 ММ С ПАЛЬЦЕВЫМ КРЕПЛЕНИЕМ ВИЛ И С СИНХРОННЫМ И НЕЗАВИСИМЫМ ПОЗИЦИОНЕРОМ

ВСТРОЕННАЯ КАРЕТКА 2496 ММ С ПАЛЬЦЕВЫМ КРЕПЛЕНИЕМ ВИЛ И БОКОВЫМ СДВИГОМ

ДВУХФУНКЦИОНАЛЬНАЯ КАРЕТКА 2498 ММ С ВИЛАМИ НАВЕСНОГО ТИПА, С БОКОВЫМ СМЕЩЕНИЕМ С СИНХРОННЫМ ИЛИ НЕЗАВИСИМЫМ ПОЗИЦИОНЕРОМ

КРЕПКИЕ ПОГРУЗЧИКИ. НАДЕЖНЫЕ ПАРТНЕРЫ.™
ДЛЯ РЕСУРСОЕМКИХ ОПЕРАЦИЙ.

Hyster® поставляет полный модельный ряд оборудования для складских хозяйств, автопогрузчики с двигателями внутреннего сгорания и электропогрузчики с противовесами, вилочные погрузчики для контейнеров и штабелеры. Hyster® – это не просто компания-поставщик автопогрузчиков.

Мы предлагаем нашим клиентам полный спектр решений по выполнению погрузочно-разгрузочных операций: Компания Hyster® может предоставлять профессиональные консультации по управлению вашим парком автопогрузчиков, высокопрофессиональную сервисную поддержку или обеспечивать надежные поставки запчастей.

Наша профессиональная дилерская сеть предоставляет высококвалифицированную и надежную поддержку на местах. Наши дилеры могут предложить экономичные финансовые пакеты и программы техобслуживания с эффективным управлением для предоставления вам максимально выгодных условий. Мы выполним ваши запросы по погрузочно-разгрузочному оборудованию, а вы можете сконцентрироваться на текущих потребностях вашего бизнеса сегодня и в будущем.

https://hyster.nt-rt.ru || hre@nt-rt.ru

Алматы (7273)495-231
Ангарск (3955)60-70-56
Архангельск (8182)63-90-72
Астрахань (8512)99-46-04
Барнаул (3852)73-04-60
Белгород (4722)40-23-64
Благовещенск (4162)22-76-07
Брянск (4832)59-03-52
Владивосток (423)249-28-31
Владикавказ (8672)28-90-48
Владимир (4922)49-43-18
Волгоград (844)278-03-48
Вологда (8172)26-41-59
Воронеж (473)204-51-73
Екатеринбург (343)384-55-89
Иваново (4932)77-34-06
Ижевск (3412)26-03-58
Иркутск (395)279-98-46
Казань (843)206-01-48
Калининград (4012)72-03-81
Калуга (4842)92-23-67
Кемерово (3842)65-04-62
Киров (8332)68-02-04
Коломна (4966)23-41-49
Кострома (4942)77-07-48
Краснодар (861)203-40-90
Красноярск (391)204-63-61
Курск (4712)77-13-04
Курган (3522)50-90-47
Липецк (4742)52-20-81
Магнитогорск (3519)55-03-13
Москва (495)268-04-70
Мурманск (8152)59-64-93
Набережные Челны (8552)20-53-41
Нижний Новгород (831)429-08-12
Новокузнецк (3843)20-46-81
Ноябрьск (3496)41-32-12
Новосибирск (383)227-86-73
Киргизия (996)312-96-26-47
Омск (3812)21-46-40
Орел (4862)44-53-42
Оренбург (3532)37-68-04
Пенза (8412)22-31-16
Петрозаводск (8142)55-98-37
Псков (8112)59-10-37
Пермь (342)205-81-47
Ростов-на-Дону (863)308-18-15
Рязань (4912)46-61-64
Самара (846)206-03-16
Саранск (8342)22-96-24
Санкт-Петербург (812)309-46-40
Саратов (845)249-38-78
Севастополь (8692)22-31-93
Симферополь (3652)67-13-56
Смоленск (4812)29-41-54
Сочи (862)225-72-31
Ставрополь (8652)20-65-13
Сургут (3462)77-98-35
Россия (495)268-04-70
Сыктывкар (8212)25-95-17
Тамбов (4752)50-40-97
Тверь (4822)63-31-35
Тольятти (8482)63-91-07
Томск (3822)98-41-53
Тула (4872)33-79-87
Тюмень (3452)66-21-18
Ульяновск (8422)24-23-59
Улан-Удэ (3012)59-97-51
Уфа (347)229-48-12
Хабаровск (4212)92-98-04
Чебоксары (8352)28-53-07
Челябинск (351)202-03-61
Череповец (8202)49-02-64
Чита (3022)38-34-83
Якутск (4112)23-90-97
Ярославль (4852)69-52-93
Казахстан (772)734-952-31