https://hyster.nt-rt.ru || hre@nt-rt.ru

Алматы (7273)495-231
Ангарск (3955)60-70-56
Архангельск (8182)63-90-72
Астрахань (8512)99-46-04
Барнаул (3852)73-04-60
Белгород (4722)40-23-64
Благовещенск (4162)22-76-07
Брянск (4832)59-03-52
Владивосток (423)249-28-31
Владикавказ (8672)28-90-48
Владимир (4922)49-43-18
Волгоград (844)278-03-48
Вологда (8172)26-41-59
Воронеж (473)204-51-73
Екатеринбург (343)384-55-89
Иваново (4932)77-34-06
Ижевск (3412)26-03-58
Иркутск (395)279-98-46
Казань (843)206-01-48
Калининград (4012)72-03-81
Калуга (4842)92-23-67
Кемерово (3842)65-04-62
Киров (8332)68-02-04
Коломна (4966)23-41-49
Кострома (4942)77-07-48
Краснодар (861)203-40-90
Красноярск (391)204-63-61
Курск (4712)77-13-04
Курган (3522)50-90-47
Липецк (4742)52-20-81
Магнитогорск (3519)55-03-13
Москва (495)268-04-70
Мурманск (8152)59-64-93
Набережные Челны (8552)20-53-41
Нижний Новгород (831)429-08-12
Новокузнецк (3843)20-46-81
Ноябрьск (3496)41-32-12
Новосибирск (383)227-86-73
Киргизия (996)312-96-26-47
Омск (3812)21-46-40
Орел (4862)44-53-42
Оренбург (3532)37-68-04
Пенза (8412)22-31-16
Петрозаводск (8142)55-98-37
Псков (8112)59-10-37
Пермь (342)205-81-47
Ростов-на-Дону (863)308-18-15
Рязань (4912)46-61-64
Самара (846)206-03-16
Саранск (8342)22-96-24
Санкт-Петербург (812)309-46-40
Саратов (845)249-38-78
Севастополь (8692)22-31-93
Симферополь (3652)67-13-56
Смоленск (4812)29-41-54
Сочи (862)225-72-31
Ставрополь (8652)20-65-13
Сургут (3462)77-98-35
Россия (495)268-04-70
Сыктывкар (8212)25-95-17
Тамбов (4752)50-40-97
Тверь (4822)63-31-35
Тольятти (8482)63-91-07
Томск (3822)98-41-53
Тула (4872)33-79-87
Тюмень (3452)66-21-18
Ульяновск (8422)24-23-59
Улан-Удэ (3012)59-97-51
Уфа (347)229-48-12
Хабаровск (4212)92-98-04
Чебоксары (8352)28-53-07
Челябинск (351)202-03-61
Череповец (8202)49-02-64
Чита (3022)38-34-83
Якутск (4112)23-90-97
Ярославль (4852)69-52-93
Казахстан (772)734-952-31

РИЧТРАК

R1.4-R2.5

1 400-2 500 КГ

R1.4, R1.6, R1.6N, R2.0, R2.5, R1.6HD, R2.0HD

ОТЛИЧИТЕЛЬНЫЙ ПРИЗНАК	1.1	Производитель (сокращенное наименование)		HYSTER			HYSTER			HYSTER			HYSTER	
	1.2	Тип производителя		R1.4			R1.6			R1.6N			R2.0	
	1.3	Привод : электрический (от АКБ или сети), дизель, бензин, газ, эл. сеть		Электрический (АКБ)			Электрический (АКБ)			Электрический (АКБ)			Электрический (АКБ)	
	1.4	Управление: ручное, пешеходное, стоя, сидя, комплектовщик заказов		Сидя			Сидя			Сидя			Сидя	
	1.5	Номинальная грузоподъемность/номинальная нагрузка	Q (кг)	1400			1600			1600			2000	
	1.6	Расстояние до центра тяжести груза	c (мм)	600			600			600			600	
	1.8	Расстояние от центра оси ведущего моста до спинки вил		402			452			382			430	
	1.9	Колесная база	y (мм)	1400			1450			1450			1500	
МАССА	2.1	Эксплуатационная масса	кг	3112			3162			3111			3615	
	2.3	Нагрузка на ось, без груза, переднюю/заднюю ◆	кг	1977	1135		2018	1144		1922	1189		2261	1354
	2.4	Нагрузка на ось при выдвинутой мачте с грузом, передняя/задняя	кг	682	3830		601	4162		569	4142		671	4943
	2.5	Нагрузка на ось при втянутой мачте с грузом, передняя / задняя	кг	1778	2735		1853	2909		1680	3032		2032	3583
ШИНЫ/ШАССИ	3.1	Шины: полиуретан, topthane, Vulkollan®, передние/задние		Vulkollan/Vulkollan			Vulkollan/Vulkollan			Vulkollan/Vulkollan			Vulkollan/Vulkollan	
	3.2	Размер шин, передние	ø мм x мм	343 x 140			343 x 140			343 x 140			343 x 140	
	3.3	Размер шин, задние	ø мм x мм	285 x 100			285 x 100			285 x 100			285 x 100	
	3.5	Количество колес, передние/задние (X = ведущие)		1x/2			1x/2			1x/2			1x/2	
	3.7	Колея задних колес	b_{10} (мм)	1155			1155			1025			1155	
РАЗМЕРЫ	4.1	Угол наклона мачты/каретки вил, вперед/назад	α / β (°)	2 / 4			2 / 4			2 / 4			2 / 4	
	4.2	Высота по мачте, сложенная мачта	h_1 (мм)	2195			2195			2195			2195	
	4.3	Свободный ход	h_2 (мм)	1648			1648			1648			1582	
	4.4	Подъем	h_3 (мм)	5000			5000			5000			4650	
	4.5	Высота по мачте, раздвинутая мачта ◗	h_4 (мм)	5563			5563			5563			5263	
	4.7	Высота по ограждению безопасности (кабине) ☐	h_6 (мм)	2175			2175			2175			2175	
	4.8	Высота по сиденью/платформы	h_7 (мм)	1082			1082			1082			1082	
	4.10	Высота опорных консолей	h_8 (мм)	308			308			308			308	
	4.19	Общая длина	l_1 (мм)	2379			2379			2449			2451	
	4.20	Длина до спинки вил	l_2 (мм)	1229			1229			1299			1301	
	4.21	Общая ширина ▲	b_1/b_2 (мм)	1265			1265			1125			1265	
	4.22	Размеры вил ISO 2331	s /e /l (мм)	40	80	1150	40	120	1150	40	120	1150	40	120	1150
	4.23	Каретка ISO 2328, класс/тип A, B		2A			2A			2A			2A	
	4.24	Ширина каретки	b_3 (мм)	700			700			700			700	
	4.25	Внешняя ширина вил ✣	b_5 (мм)	220/640			260/680			260/680			260/680	
	4.26	Расстояние между опорными консолями	b_4 (мм)	900			900			795			900	
	4.28	Ход выдвижения мачты	l_4 (мм)	585			635			565			613	
	4.31	Клиренс, под мачтой, с грузом	m_1 (мм)	75			75			75			65	
	4.32	Клиренс, по центру колесной базы	m_2 (мм)	75			75			75			65	
	4.34.1	Ширина рабочего коридора для паллет 1000 × 1200 поперек	Ast (мм)	2718			2731			2762			2795	
	4.34.2	Ширина рабочего коридора для паллет 800 × 1200 вдоль	Ast (мм)	2764			2767			2811			2835	
	4.35	Внешний радиус разворота	Wa (мм)	1671			1718			1700			1767	
	4.37	Длина по опорным консолям	l_7 (мм)	1795			1845			1845			1895	
	4.42	Высота ступени (от земли до пола ричтрака)	(мм)	550			550			550			550	
	4.43	Высота ступени (между промежуточными ступеньками и землей)		371			371			371			371	
ХАРАКТЕРИСТИКИ ПРОИЗВОДИТЕЛЬНОСТИ	5.1	Скорость движения, с грузом/без груза ●	км/ч	11 / 11 (14 / 14)			11 / 11 (14 / 14)			11 / 11 (14 / 14)			14 / 14	
	5.1.1	Скорость движения, с грузом/без груза, в обратном направлении ●	км/ч	11 / 11 (14 / 14)			11 / 11 (14 / 14)			11 / 11 (14 / 14)			14 / 14	
	5.2	Скорость подъма, с грузом/без груза	м/с	0,37 / 0,63 (0,47 / 0,73)			0,32 / 0,63 (0,42 / 0,73)			0,32 / 0,63 (0,42 / 0,73)			0,37 / 0,64	
	5.3	Скорость опускания, с грузом/без груза	м/с	0,55 / 0,55			0,55 / 0,55			0,55 / 0,55			0,55 / 0,50	
	5.4	Скорость выдвижения мачты, с грузом / без груза	м/с	0,15 / 0,15			0,15 / 0,15			0,15 / 0,15			0,15 / 0,15	
	5.7	Преодолеваемый наклон, с грузом/без груза	%	12 / 15			11 / 15			11 / 15			10 / 15	
	5.8	Макс. преодолеваемый наклон, с грузом/без груза	%	12 / 15			12 / 15			12 / 15			12 / 15	
	5.9	Время разгона, с грузом/без груза	с	по запросу			по запросу			по запросу			по запросу	
	5.10	Рабочий тормоз		электрический			электрический			электрический			электрический	
ЭЛЕКТРОДВИГАТЕЛЬ	6.1	Мощность тягового электродвигателя S2 60 мин	кВт	6.4			6.4			6.4			6.4	
	6.2	Мощность двигателя подъема при S3 15%	кВт	14			14			14			14	
	6.3	Аккумуляторная батарея по DIN 43531/35/36 A, B, C, нет		C			C			C			C	
	6.4	Напряжение/номинальная емкость АКБ K5	В/Ач	48 / 420 ■			48 / 420 ■			48 / 420 ■			48 / 560 ■	
	6.5	Масса АКБ ▼	кг	750			750			750			939	
	6.6	Энергопотребление в соответствии с циклом VDI	кВтч/ч @ Кол. Циклов	по запросу			по запросу			по запросу			по запросу	
ПРИВОД ПОДЪЕМНЫЙ МЕХАНИЗМ	8.1	Тип узла привода		Контроллер переменного тока			Контроллер переменного тока			Контроллер переменного тока			Контроллер переменного тока	
ДОПОЛНИТЕЛЬНЫЕ ХАРАКТЕРИСТИКИ	10.1	Рабочее давление для навесного оборудования		180			180			180			180	
	10.2	Объем масла для навесного оборудования		20			20			20			20	
	10.7	Уровень шума на месте водителя LPAZ	дБ(A)	<69.7			<69.7			<69.7			<69.7	

Технические данные на основании VDI 2198.

HYSTER	HYSTER	HYSTER	1.1	ОТЛИЧИТЕЛЬНЫЙ ПРИЗНАК
R2.5	R1.6HD	R2.0HD	1.2	
Электрический (АКБ)	Электрический (АКБ)	Электрический (АКБ)	1.3	
Сидя	Сидя	Сидя	1.4	
2500	1600	2000	1.5	
600	600	600	1.6	
503	308	353	1.8	
1650	1450	1500	1.9	

4038		4038		4425		2.1	МАССА
2520	1518	2417	1621	2567	1858	2.2	
773	5765	883	4755	891	5534	2.3	
2371	4167	2172	3466	2235	4189	2.4	

Vulkollan/Vulkollan		Vulkollan/Vulkollan		Vulkollan/Vulkollan		3.1	ШИНЫ/ШАССИ
343 x 140		343 x 140		343 x 140		3.2	
285 x 140		285 x 100		285 x 140		3.3	
1x/2		1x/2		1x/2		3.5	
1195		1155		1195		3.7	

2 / 4			2 / 4			2 / 4			4.1	РАЗМЕРЫ
2195			3227			3227			4.2	
1582			2680			2614			4.3	
4650			8050			7900			4.4	
5263			8613			8513			4.5	
2175			2175			2175			4.7	
1082			1082			1082			4.8	
308			308			308			4.10	
2528			2523			2528			4.19	
1378			1373			1378			4.20	
1345			1265			1345			4.21	
45	120	1150	40	120	1150	45	120	1150	4.22	
2A			2A			2A			4.23	
700			700			700			4.24	
260 / 680			260 / 680			260 / 680			4.25	
900			900			900			4.26	
686			491			536			4.28	
65			65			65			4.31	
65			65			65			4.32	
2890			2834			2850			4.34.1	
2915			2896			2904			4.34.2	
1911			1718			1767			4.35	
2045			1845			1895			4.37	
550			550			550			4.42	
371			371			371			4.43	

14 / 14	14 / 14	14 / 14	5.1	ХАРАКТЕРИСТИКИ ПРОИЗВОДИТЕЛЬНОСТИ
14 / 14	14 / 14	14 / 14	5.1.1	
0,30 / 0,64	0,42 / 0,73	0,37 / 0,68	5.2	
0,55 / 0,50	0,55 /0,55	0,55 /0,55	5.3	
0,15 / 0,15	0,15 / 0,15	0,15 / 0,15	5.4	
8 / 14	10 / 14	8 / 13	5.7	
12 / 15	12 / 15	12 / 15	5.8	
по запросу	по запросу	по запросу	5.9	
электрический	электрический	электрический	5.10	

6.4	6.4	6.4	6.1	ЭЛЕКТРОДВИГАТЕЛЬ
14	14	14	6.2	
C	C	C	6.3	
48 / 700 ■	48/560 ■	48/700 ■	6.4	
1119	939	1119	6.5	
по запросу	по запросу	по запросу	6.6	

Контроллер переменного тока	Контроллер переменного тока	Контроллер переменного тока	8.1	ПРИВОД/ПОДЪЕМ ПЛАТФОРМЫ

180	180	180	10.1	ДОПОЛНИТЕЛЬНЫЕ ХАРАКТЕРИСТИКИ
20	20	20	10.2	
<69.7	<69.7	<69.7	10.7	

ПРИМЕЧАНИЕ:

Спецификации зависят от состояния машины, от ее оборудования, а также от типа и состояния рабочей зоны. Если эти спецификации имеют решающее значение, предлагаемую сферу применения необходимо обсудить с вашим дилером.

- ◗ С ограждением каретки h4 + 508 мм (R1.4-R1.6-R1.6N-R1.6HD), + 443 мм (R2.0-R2.5 R2.0HD).
- ◻ С проблесковым маячком h6 + 120 мм; С поликарбонатной защитой крыши ограждения оператора h6 + 20 мм; С защитной сеткой крыши оператора h6 + 30 мм;
- ▲ С боковой защитой подвилочных колес: 1289 мм (R1.4-R1.6-R2.0-R1.6HD), 1153 мм (R1.6N), 1373 мм (R2.5-R2.0HD).
- ⊗ Данные значения могут отличаться на +/- 5%.
- ◆ Мачта втянута.
- ■ См. "таблицу аккумуляторов".
- ● Значения в скобках являются опциональными.
- ❖ Боковое смещение каретки +/-75мм для всех моделей. Для модели R1.6N значение уменьшено до +/-25мм.

ТАБЛИЦЫ ДАННЫХ ГРУЗОПОДЪЕМНЫХ МАЧТ

- ◗ R1.4, R1.6, R1.6N & R1.6HD- С решеткой ограждения груза высотой 1000 мм, h 4 + 508 мм; с решеткой ограждения груза высотой 1500 мм, h 4 + 1008 мм
- ◗ R2.0, R2.5 & R.0HD- С решеткой ограждения груза высотой 1000 мм, h 4 + 443 мм; с решеткой ограждения груза высотой 1500 мм, h 4 + 943 мм
- ❖ Общая масса: конструкционные элементы грузоподъемной мачты (сварная конструкция, цилиндры, цепь, шкив) + каретка + масло. ЗА ИСКЛЮЧЕНИЕМ: вил, навесного оборудования.
- ★ С решеткой ограждения груза шириной 700 мм, высотой 1000 мм, весом + 13 кг; с решеткой ограждения груза высотой шириной 700 мм, высотой 1500 мм, весом + 21 кг

ТАБЛИЦЫ ДАННЫХ АККУМУЛЯТОРОВ

- ◘ С боковой защитой грузовых колес: 1489 mm (Широкая), 1689 mm (Сврехширокая)
- ⊗ Данные значения могут отличаться на +/- 5%.
- ← Мачта втянута.
- ✖ Ход механизма бокового смещения составляет +/-75 мм на всех моделях.

Все значения массы (2.1 — 2.5) при опущенной в крайнее нижнее положение мачте и стандартных вилах.

СТАНДАРТНОЕ ОБОРУДОВАНИЕ И ОПЦИИ

✓ включает:
- Замедление скорости в конце хода при подъеме
- Плавная остановка при опускании
- Амортизация грузоподъемной мачты с контролем высоты в диапазоне секций свободного подъема / основного подъема мачты
- Индикатор высоты

✓✓ Аккумуляторная батарея 2 DIN C на моделях R1.4/1.6/2.0/2.5/1.6HD/2.0HD

Аккумуляторная батарея DIN B на модели R1.6N

ПРИМЕЧАНИЕ

При работе с поднятыми грузами необходимо соблюдать осторожность. При поднятых каретке и/или грузе устойчивость погрузчика снижается. Важно, чтобы при поднятых грузах наклон мачты вилочного погрузчика был минимальным, независимо от направления движения. Операторы должны пройти обучение и придерживаться инструкций, которые содержатся в Руководстве по эксплуатации.Все значения являются номинальными, возможны их отклонения в пределах допусков. Для получения дополнительной информации обращайтесь к производителю.

Изменения в конструкцию продукции Hyster могут вноситься без предварительного извещения.
Представленные на иллюстрациях автопогрузчики могут быть оснащены дополнительным оборудованием.
Значения могут изменяться в альтернативных конфигурациях.

CE **Техника безопасности:**

Данный ричтрак отвечает действующим нормативам ЕС.

РАЗМЕРЫ РИЧТРАКА - СТАНДАРТНАЯ МОДЕЛЬ

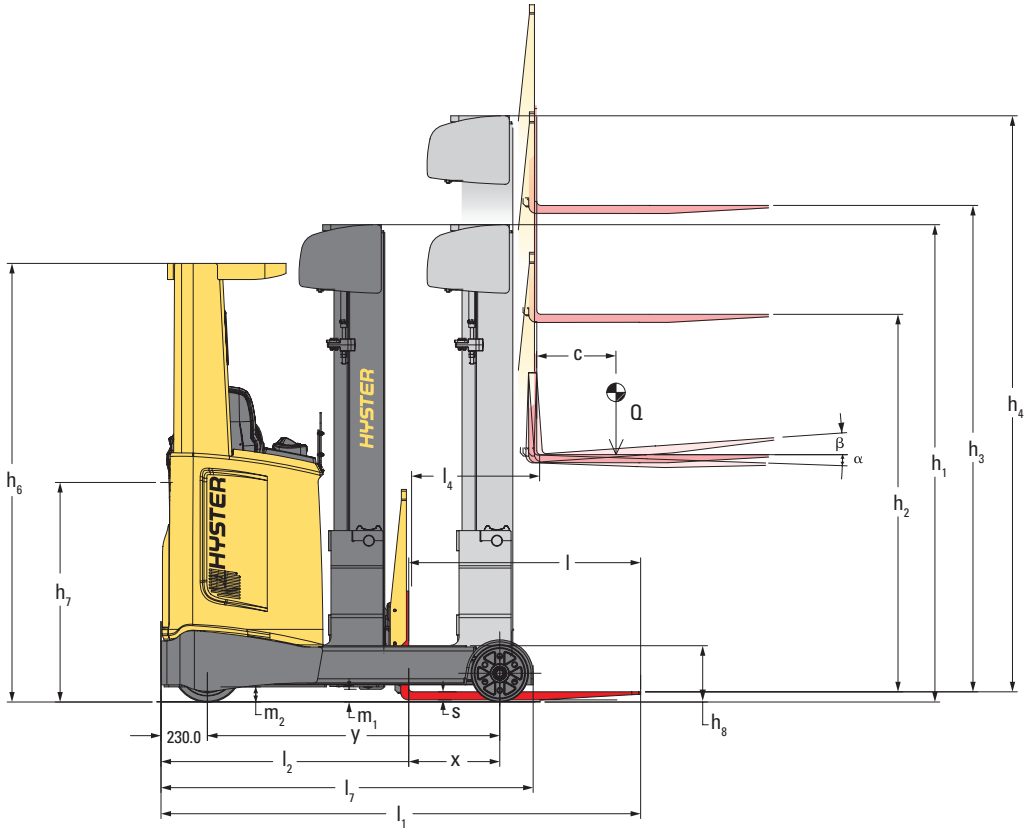

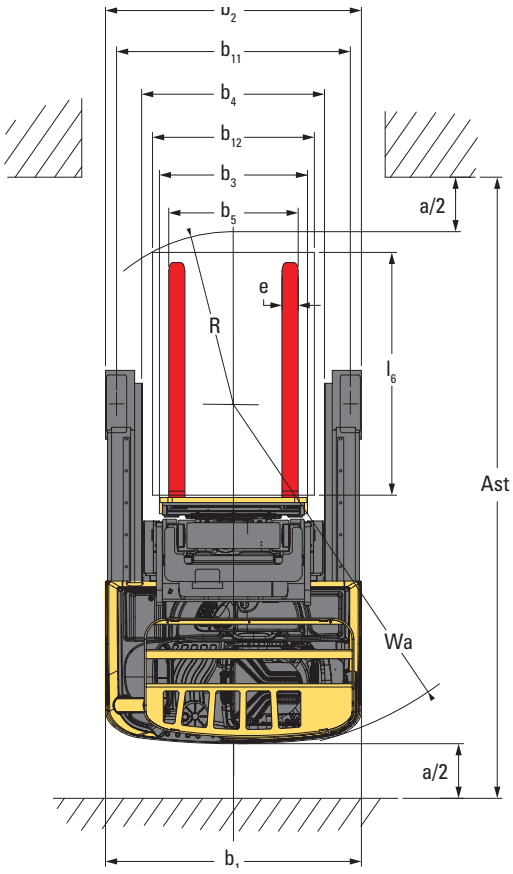

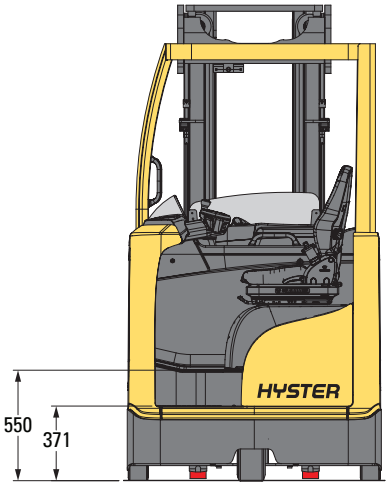

Ast = Wa + R + a
(см. строки 4.34.1 и 4.34.2)

$$R = \sqrt{(l_6 - x)^2 + \left(\frac{b_{12}}{2}\right)^2}$$

a = 200мм

Все значения являются номинальными, возможны их отклонения в пределах допусков. Для получения дополнительной информации обращайтесь к производителю. Компания Hyster оставляет за собой право вносить изменения в конструкцию своей продукции без предварительного уведомления. Представленные на иллюстрациях ричтраки могут быть оснащены дополнительным оборудованием. Значения могут изменяться в альтернативных конфигурациях.

СТАНДАРТНОЕ ОБОРУДОВАНИЕ И ОПЦИИ

	Характеристики	R1.4/1.6	R1.6N	R2.0/2.5	R1.6HD	R2.0HD
ОТСЕК ОПЕРАТОРА	Промежуточная подножка	x	x	x	x	x
	Поручень на стойке защитной крыши оператора	x	x	x	x	x
	Поручень под подлокотником	x	x	x	x	x
	Минирычаги TouchPoint™ установлены на регулируемом по длине подлокотнике	x	x	x	x	x
	Джойстик установлен на регулируемом по длине подлокотнике	o	o	o	o	o
	Полностью подвесное кресло, ход подвески составляет 60 мм, тканевая обивка	x	x	x	x	x
	Полностью подвесное кресло, ход подвески составляет 80 мм, тканевая обивка	o	o	o	o	o
	Подголовник (только тканевая обивка)	o	o	o	o	o
	Синхронизированное перемещение подушки кресла и спинки кресла (только тканевая обивка)	o	o	o	o	o
	Ремень безопасности	o	o	o	o	o
	Подогрев кресла	o	o	o	o	o
	Антистатическое кресло (только тканевая обивка)	o	o	o	o	o
	Виниловая обивка кресла	o	o	o	o	o
	Стандартный дисплей	x	x	x	x	x
	Дисплей с сенсорным экраном с расширенными функциями	o	o	o	o	o
	Доступ без ключа	o	o	o	o	o
	Регулируемая колонка рулевого управления	x	x	x	x	x
	Автоматический стояночный тормоз	x	x	x	x	x
	Рулевое управление 180°	x	x	x	x	x
	Рулевое управление 360°	o	o	o	o	o
	Выбираемый оператором режим рулевого управления с углом поворота на 180/360° (нажатием кнопки)	o	o	o	o	o
ХОДОВЫЕ ПОКАЗАТЕЛИ	Ходовая скорость составляет 11 км/ч	x	x	-	-	-
	Ходовая скорость составляет 14 км/ч с электрическими тормозами грузовых колес	o	o	x	x	x
	Снижение скорости с выдвинутой вперед грузоподъемной мачтой	x	x	x	x	x
	Снижение скорости на поворотах	x	x	x	x	x
	Снижение скорости в диапазоне свободного подъема	x	x	x	x	x
ПАКЕТ ДЛЯ ПОВЫШЕНИЯ ПРОИЗВОДИТЕЛЬНОСТИ И ГИДРАВЛИКИ/ СИСТЕМА ПОМОЩИ ОПЕРАТОРУ	3-секционная грузоподъемная мачта/наклоняемая каретка	x	x	x	x	x
	Усиленная 3-секционная грузоподъемная мачта/наклоняемая каретка	-	-	-	x	x
	4-секционная грузоподъемная мачта/наклоняемая каретка	o	o	o	-	o
	Одновременные подъем и выдвижение	x	x	x	x	x
	Одновременная работа 3 функциями системы гидравлики	o	o	o	o	o
	Амортизация перехода секций свободного/основного подъема мачты - текущий контроль с помощью установленного датчика	x	x	x	x	-
	Пакет для повышения плавности хода гидравлики Lift Intelligent (1)	o	o	o	x	x
	Пакет для повышения производительности гидравлики Lift Performance	o	o	-	x	x
	Вспомогательная система лазерного позиционирования вил (выше свободного подъема)	o	o	o	o	o
	Автоматическое центрирование механизма бокового смещения	o	o	o	o	o
	Автоматическое выравнивание вил в горизонтальное положение	o	o	o	o	o
	Устройство предварительного выбора высоты (с датчиком/без датчика обнаружения поддона)	o	o	o	o	o
	Установленная на вилах видеокамера/монитор	o	o	o	o	o
	Индикатор массы груза	o	o	o	o	o
СФЕРА ПРИМЕНЕНИЯ	5-я гидравлическая функция	o	o	o	o	o
	Универсальный кронштейн	o	o	o	o	o
	Держатель для напитков и лоток для документов	o	o	o	o	o
	Планшет с зажимом для листов формата А4	o	o	o	o	o
	Держатель рулона упаковочной стретч-пленки	o	o	o	o	o
	Ограничитель подъема (1 задаваемое значение высоты)	o	o	o	o	o
	Ограничитель подъема (2 задаваемых значения высоты)	o	o	o	o	o
	Ограничитель опускания (с опцией ручной коррекции)	o	o	o	o	o
	Проблесковый маячок	o	o	o	o	o
	Рабочие фонари, 2 шт. (со стороны грузоподъемной мачты)	o	o	o	o	o
	Рабочие фонари, 2 шт. (со стороны привода)	o	o	o	o	o
	Дополнительное усиление защитного ограждения оператора с помощью поликарбоната (лексан)	o	o	o	o	o
	Металлическая сетка на защитной крыше оператора	o	o	o	o	o
	Защита грузовых колес сверху/спереди	x	x	x	x	x
	Боковая защита грузового колеса	o	o	o	o	o
	Спецификация для работы в условиях повышенной температуры окружающей среды	o	o	o	o	o
	Извлечение аккумуляторной батареи сбоку - ролики поддона аккумуляторной батареи	o	o	o	o	o
	Стол для замены аккумуляторной батареи с боковым извлечением	o	o	o	o	o
	Удлинительный кабель	o	o	o	o	o
	Версия зауженной кабины оператора (ширина 900 x высота 1400 / ширина 900 x высота 1700 мм)	o	o	o	o	o
	Антистатические ведущие и грузовые колеса	o	o	o	o	o
	Ведущие и грузовые колеса для влажных поверхностей	o	o	o	o	o
	Боковые направляющие ролики	o	o	R2.0	o	o
	Преобразователь постоянного тока в постоянный (возможность выбора следующих значений: 12 В/48 В, 24 В/ 48 В, 12-24 В/48 В)	o	o	o	o	o
	Звуковой сигнал (перемещение вилами вперед, вилами назад, в обоих направлениях)	o	o	o	o	o
	Ограждение каретки (выбираемые значения: 1000/1500 мм)	o	o	o	o	o

СТАНДАРТНОЕ ОБОРУДОВАНИЕ И ОПЦИИ

РАЗМЕРЫ ШАССИ/ АККУМУЛЯТОРНЫХ БАТАРЕЙ					
Ширина шасси (макс.)					
1265 мм	x	-	R2.0	x	-
1125 мм	-	x	-	-	-
1345 мм	-	-	R2.5	-	x
Емкость аккумуляторной батареи ✓✓					
420-465 Ач	o	o	-	-	-
560-620 Ач	o	o	o R2.0	o	-
700-775 Ач	o	o	o	o	o
840-930 Ач	-	-	o R2.5	-	o

ИНФОРМАЦИЯ О МАЧТАХ

Все значения указаны для стандартного оборудования. При использовании нестандартного оборудования эти значения могут измениться. Для получения дополнительной информации обращайтесь к вашему дилеру Hyster.

R1.4, R1.6 & R1.6N
Стандартная 3-секционная мачта (1400 кг/1600 кг)

Тип производителя		Высота подъема (h_3) мм	Свободный подъем (h_2) мм	Высота мачты в опущенном положении (h_1) мм	Высота мачты в выдвинутом положении ◗ (h_4) мм	Масса ❖ ★ кг
R1.4 R1.6	R1.6N	5000	1648	2195	5563	911
		5250	1734	2281	5813	936
		5500	1820	2367	6063	961
		5750	1906	2453	6313	986
		6000	1992	2539	6563	1010
		6250	2078	2625	6813	1035
		6500	2164	2711	7063	1060
		6750	2250	2797	7313	1090
		7000	2336	2883	7563	1115
		7250	2422	2969	7813	1140
		7500	2508	3055	8063	1164
		7750	2594	3141	8313	1220
		8000	2680	3227	8563	1244
		8250	2766	3313	8813	1269
		8500	2852	3399	9063	1299
		8750	2938	3485	9313	1324
		9000	3024	3571	9563	1349
		9250	3110	3657	9813	1376
		9500	3196	3743	10063	1400
		9750	3282	3829	10313	1425
		10000	3368	3915	10563	1454
		10250	3454	4001	10813	1478
		10500	3540	4087	11063	1503

R2.0 & R2.5
Стандартная 3-секционная мачта (2000 кг/2500 кг)

Тип производителя	Высота подъема (h_3) мм	Свободный подъем (h_2) мм	Высота мачты в опущенном положении (h_1) мм	Высота мачты в выдвинутом положении ◗ (h_4) мм	Масса ❖ ★ кг
R2.0 R2.5	4650	1582	2195	5263	958
	4900	1668	2281	5513	985
	5150	1754	2367	5763	1012
	5400	1840	2453	6013	1038
	5650	1926	2539	6263	1065
	5900	2012	2625	6513	1092
	6150	2098	2711	6763	1118
	6400	2184	2797	7013	1150
	6650	2270	2883	7263	1177
	6900	2356	2969	7513	1204
	7150	2442	3055	7763	1230
	7400	2528	3141	8013	1288
	7650	2614	3227	8263	1314
	7900	2700	3313	8513	1341
	8150	2786	3399	8763	1373

R1.6HD
Усиленная 3-секционная мачта (1600 кг)

Тип производителя	Высота подъема (h_3) мм	Свободный подъем (h_2) мм	Высота мачты в опущенном положении (h_1) мм	Высота мачты в выдвинутом положении ◗ (h_4) мм	Масса ❖ ★ кг
R1.6HD	7900	2680	3227	8463	1376
	8150	2766	3313	8713	1404
	8400	2852	3399	8963	1438
	8650	2938	3485	9213	1466
	8900	3024	3571	9463	1495
	9150	3110	3657	9713	1524
	9400	3196	3743	9963	1552
	9650	3282	3839	10213	1580
	9900	3368	3925	10463	1612
	10150	3454	4011	10713	1641
	10400	3540	4097	10963	1699
	10650	3626	4183	11213	1728
	10900	3712	4269	11463	1756
	11150	3798	4355	11713	1785
	11400	3884	4441	11963	1813

R2.0HD
Усиленная 3-секционная мачта (2000 кг)

Тип производителя	Высота подъема (h_3) мм	Свободный подъем (h_2) мм	Высота мачты в опущенном положении (h_1) мм	Высота мачты в выдвинутом положении ◗ (h_4) мм	Масса ❖ ★ кг
R2.0HD	7750	2614	3227	8363	1402
	8000	2700	3313	8613	1431
	8250	2786	3399	8863	1465
	8500	2872	3485	9113	1494
	8750	2958	3571	9363	1523
	9000	3044	3657	9613	1552
	9250	3130	3743	9863	1581
	9500	3216	3839	10113	1609
	9750	3302	3925	10363	1638
	10000	3388	4011	10613	1671
	10250	3474	4097	10863	1729
	10500	3560	4183	11113	1758
	10750	3646	4269	11363	1787
	11000	3732	4355	11613	1816
	11250	3818	4441	11863	1844
	11500	3904	4527	12113	1873
	11750	3990	4613	12363	1902
	12000	4076	4699	12613	1931
	12250	4162	4785	12863	1959
	12500	4248	4871	13113	1988
	12750	4334	4957	13373	2024

ИНФОРМАЦИЯ О МАЧТАХ

Все значения указаны для стандартного оборудования. При использовании нестандартного оборудования эти значения могут измениться. Для получения дополнительной информации обращайтесь к вашему дилеру Hyster.

R1.4, R1.6 & R1.6N
Стандартная 4-секционная мачта (1400 кг/1600 кг)

Тип производителя		Высота подъема (h_3) мм	Свободный подъем (h_2) мм	Высота мачты в опущенном положении (h_1) мм	Высота мачты в выдвинутом положении ◗ (h_4) мм	Масса ❖ ★ кг
R1.4 R1.6	R1.6N	6650	1700	2280	7230	1014
		7050	1800	2380	7630	1046
		7450	1900	2480	8030	1078
		7850	2000	2580	8430	1110
		8050	2050	2630	8630	1126
		8300	2150	2730	8880	1158
		8500	2200	2780	9080	1207
		8700	2250	2830	9280	1223
		9150	2400	2980	9730	1271
		9400	2500	3080	9980	1303
		9850	2650	3230	10430	1351
		10050	2700	3280	10630	1367

R2.0, R2.5, R2.0HD
Стандартная 4-секционная мачта (2000 кг/2500 кг)

Тип производителя		Высота подъема (h_3) мм	Свободный подъем (h_2) мм	Высота мачты в опущенном положении (h_1) мм	Высота мачты в выдвинутом положении ◗ (h_4) мм	Масса ❖ ★ кг
R2.0 R2.5		7050	1800	2380	7630	1295
		7450	1900	2480	8030	1335
		7850	2000	2580	8430	1375
	R2.0HD	8050	2050	2630	8630	1395
		8300	2150	2730	8880	1435
		8500	2200	2780	9080	1490
		8700	2250	2830	9280	1510
		9150	2400	2980	9730	1570
		9400	2500	3080	9980	1610
		9850	2650	3230	10430	1670
		10050	2700	3280	10630	1690
		10300	2800	3380	10880	1730
		10500	2850	3430	11080	1750
		10750	2950	3530	11330	1790
		11000	3050	3630	11580	1830
		11400	3150	3730	11980	1870

ДАННЫЕ АККУМУЛЯТОРНЫХ БАТАРЕЙ - R1.4, R1.6, R1.6N

R1.4		Размеры ричтрака для различных аккумуляторных батарей	Тип аккумулятора	C "Super	C	C "Super"	C	C "Super"
	1.2	Тип производителя		R1.4	R1.4	R1.4	R1.4	R1.4
	1.8	Расстояние от центра оси ведущего моста до спинки вил		402	330	330	258	258
	1.9	Колесная база	y (мм)	1400	1400	1400	1400	1400
	2.1	Эксплуатационная масса	кг	3112	3309	3320	3495	3541
	2.3	Нагрузка на ось, без груза, переднюю/заднюю ←	кг	1977 / 1135	2025 / 1285	2032 / 1289	2055 / 1440	2084 / 1457
	2.4	Нагрузка на ось при выдвинутых вилах, с грузом, переднюю/заднюю	кг	682 / 3830	792 / 3917	800 / 3921	885 / 4010	914 / 4027
	2.5	Нагрузка на ось при втянуттых вилах, с грузом, переднюю/заднюю	кг	1778 / 2735	1753 / 2956	1760 / 2960	1711 / 3184	1741 / 3201
	4.19	Общая длина	l_1 (мм)	2379	2451	2451	2523	2523
	4.20	Длина до спинки вил	l_2 (мм)	1229	1301	1301	1373	1373
	4.28	Ход выдвижения мачты	l_4 (мм)	585	513	513	441	441
	4.34.1	Ширина рабочего коридора для паллет 1000 × 1200 поперек	Ast (мм)	2718	2771	2771	2825	2826
	4.34.2	Ширина рабочего коридора для паллет 800 × 1200 вдоль	Ast (мм)	2764	2829	2829	2895	2895
	4.35	Внешний радиус разворота	Wa (мм)	1671	1671	1671	1671	1671
	6.3	Аккумуляторная батарея по DIN 43531/35/36 A, B, C, нет		C "Super"	C	C "Super"	C	C "Super"
	6.4	Напряжение/номинальная емкость АКБ K5	В/Ач	48 / 465	48 / 560	48 / 620	48 / 700	48 / 775
	6.5	Масса АКБ ⊗	кг	750	939	950	1119	1165

R1.6		Размеры ричтрака для различных аккумуляторных батарей	Тип аккумулятора	C "Super"	C	C "Super"	C	C "Super"
	1.2	Тип производителя		R1.4	R1.4	R1.4	R1.4	R1.4
	1.8	Расстояние от центра оси ведущего моста до спинки вил		452	380	380	308	308
	1.9	Колесная база	y (мм)	1450	1450	1450	1450	1450
	2.1	Эксплуатационная масса	кг	3162	3360	3371	3546	3592
	2.3	Нагрузка на ось, без груза, переднюю/заднюю ←	кг	2018 / 1144	2069 / 1291	2077 / 1294	2103 / 1443	2133 / 1459
	2.4	Нагрузка на ось при выдвинутых вилах, с грузом, переднюю/заднюю	кг	601 / 4162	714 / 4246	721 / 4250	810 / 4336	839 / 4352
	2.5	Нагрузка на ось при втянуттых вилах, с грузом, переднюю/заднюю	кг	1853 / 2909	1825 / 3135	1832 / 3139	1779 / 3367	1809 / 3383
	4.19	Общая длина	l_1 (мм)	2379	2451	2451	2523	2523
	4.20	Длина до спинки вил	l_2 (мм)	1229	1301	1301	1373	1373
	4.28	Ход выдвижения мачты	l_4 (мм)	635	563	563	491	491
	4.34.1	Ширина рабочего коридора для паллет 1000 × 1200 поперек	Ast (мм)	2731	2781	2781	2834	2834
	4.34.2	Ширина рабочего коридора для паллет 800 × 1200 вдоль	Ast (мм)	2767	2830	2830	2896	2896
	4.35	Внешний радиус разворота	Wa (мм)	1718	1718	1718	1718	1718
	6.3	Аккумуляторная батарея по DIN 43531/35/36 A, B, C, нет		C "Super"	C	C "Super"	C	C "Super"
	6.4	Напряжение/номинальная емкость АКБ K5	В/Ач	48 / 465	48 / 560	48 / 620	48 / 700	48 / 775
	6.5	Масса АКБ ⊗	кг	750	939	950	1119	1165

R1.6N		Размеры ричтрака для различных аккумуляторных батарей	Тип аккумулятора	B "Super"	B	B "Super"	B	B "Super"
	1.2	Тип производителя		R1.6N	R1.6N	R1.6N	R1.6N	R1.6N
	1.8	Расстояние от центра оси ведущего моста до спинки вил		382	292	292	202	202
	1.9	Колесная база	y (мм)	1450	1450	1450	1450	1450
	2.1	Эксплуатационная масса	кг	3115	3309	3317	3498	3514
	2.3	Нагрузка на ось, без груза, переднюю/заднюю ←	кг	1924 / 1191	1947 / 1362	1952 / 1365	1955 / 1543	1965 / 1549
	2.4	Нагрузка на ось при выдвинутых вилах, с грузом, переднюю/заднюю	кг	572 / 4143	672 / 4237	677 / 4240	757 / 4341	766 / 4347
	2.5	Нагрузка на ось при втянуттых вилах, с грузом, переднюю/заднюю	кг	1682 / 3033	1606 / 3303	1611 / 3306	1514 / 3584	1524 / 3590
	4.19	Общая длина	l_1 (мм)	2449	2539	2539	2629	2629
	4.20	Длина до спинки вил	l_2 (мм)	1299	1389	1389	1479	1479
	4.28	Ход выдвижения мачты	l_4 (мм)	565	475	475	385	385
	4.34.1	Ширина рабочего коридора для паллет 1000 × 1200 поперек	Ast (мм)	2762	2828	2828	2898	2899
	4.34.2	Ширина рабочего коридора для паллет 800 × 1200 вдоль	Ast (мм)	2811	2893	2893	2976	2976
	4.35	Внешний радиус разворота	Wa (мм)	1700	1700	1700	1700	1700
	6.3	Аккумуляторная батарея по DIN 43531/35/36 A, B, C, нет		B "Super"	B	B "Super"	B	B "Super"
	6.4	Напряжение/номинальная емкость АКБ K5	В/Ач	48 / 465	48 / 560	48 / 620	48 / 700	48 / 775
	6.5	Масса АКБ ⊗	кг	750	937	945	1119	1135

Все значения являются номинальными, возможны их отклонения в пределах допусков. Для получения дополнительной информации обращайтесь к производителю. Компания Hyster оставляет за собой право вносить изменения в конструкцию своей продукции без предварительного уведомления. Представленные на иллюстрациях ричтраки могут быть оснащены дополнительным оборудованием. Значения могут изменяться в альтернативных конфигурациях.

ДАННЫЕ АККУМУЛЯТОРНЫХ БАТАРЕЙ - R2.0, R2.5, R1.6HD, R2.0HD

R2.0		Размеры ричтрака для различных аккумуляторных батарей	Тип аккумулятора	C "Super"	C	C "Super"
	1.2	Тип производителя		R2.0	R2.0	R2.0
	1.8	Расстояние от центра оси ведущего моста до спинки вил		430	358	358
	1.9	Колесная база	y (мм)	1500	1500	1500
	2.1	Эксплуатационная масса	кг	3626	3801	3847
	2.3	Нагрузка на ось, без груза, переднюю/заднюю ←	кг	2268 / 1358	2296 / 1504	2326 / 1520
	2.4	Нагрузка на ось при выдвинутых вилах, с грузом, переднюю/заднюю	кг	679 / 4947	770 / 5030	801 / 5046
	2.5	Нагрузка на ось при втянуттых вилах, с грузом, переднюю/заднюю	кг	2039 / 3586	1971 / 3829	2002 / 3845
	4.19	Общая длина	l_1 (мм)	2451	2523	2523
	4.20	Длина до спинки вил	l_2 (мм)	1301	1373	1373
	4.28	Ход выдвижения мачты	l_4 (мм)	613	541	541
	4.34.1	Ширина рабочего коридора для паллет 1000 × 1200 поперек	Ast (мм)	2795	2846	2846
	4.34.2	Ширина рабочего коридора для паллет 800 × 1200 вдоль	Ast (мм)	2835	2900	2900
	4.35	Внешний радиус разворота	Wa (мм)	1767	1767	1767
	6.3	Аккумуляторная батарея по DIN 43531/35/36 A, B, C, нет		C "Super"	C	C "Super"
	6.4	Напряжение/номинальная емкость АКБ K5	В/Ач	48 / 620	48 / 700	48 / 775
	6.5	Масса АКБ ⊗	кг	950	1119	1165

R2.5		Размеры ричтрака для различных аккумуляторных батарей	Тип аккумулятора	C "Super"	C	C "Super"
	1.2	Тип производителя		R2.5	R2.5	R2.5
	1.8	Расстояние от центра оси ведущего моста до спинки вил		503	431	431
	1.9	Колесная база	y (мм)	1650	1650	1650
	2.1	Эксплуатационная масса	кг	4084	4230	4292
	2.3	Нагрузка на ось, без груза, переднюю/заднюю ←	кг	2552/1532	2565/1665	2606/1686
	2.4	Нагрузка на ось при выдвинутых вилах, с грузом, переднюю/заднюю	кг	804/5780	876/5855	917/5875
	2.5	Нагрузка на ось при втянуттых вилах, с грузом, переднюю/заднюю	кг	2402/4182	2306/4424	2348/4444
	4.19	Общая длина	l_1 (мм)	2528	2600	2600
	4.20	Длина до спинки вил	l_2 (мм)	1378	1450	1450
	4.28	Ход выдвижения мачты	l_4 (мм)	686	614	614
	4.34.1	Ширина рабочего коридора для паллет 1000 × 1200 поперек	Ast (мм)	2890	2938	2938
	4.34.2	Ширина рабочего коридора для паллет 800 × 1200 вдоль	Ast (мм)	2915	2978	2978
	4.35	Внешний радиус разворота	Wa (мм)	1911	1911	1911
	6.3	Аккумуляторная батарея по DIN 43531/35/36 A, B, C, нет		C "Super"	C	C "Super"
	6.4	Напряжение/номинальная емкость АКБ K5	В/Ач	48/775	48/840	48/930
	6.5	Масса АКБ ⊗	кг	1165	1306	1368

R1.6HD		Размеры ричтрака для различных аккумуляторных батарей	Тип аккумулятора	C "Super"	C	C "Super"
	1.2	Тип производителя		R1.6HD	R1.6HD	R1.6HD
	1.8	Расстояние от центра оси ведущего моста до спинки вил		308	308	308
	1.9	Колесная база	y (мм)	1450	1450	1450
	2.1	Эксплуатационная масса	кг	4049	4224	4270
	2.3	Нагрузка на ось, без груза, переднюю/заднюю ←	кг	2424 / 1625	2428 / 1796	2457 / 1813
	2.4	Нагрузка на ось при выдвинутых вилах, с грузом, переднюю/заднюю	кг	891 / 4758	979 / 4845	1009 / 4861
	2.5	Нагрузка на ось при втянуттых вилах, с грузом, переднюю/заднюю	кг	2180 / 3469	2104 / 3720	2134 / 3736
	4.19	Общая длина	l_1 (мм)	2523	2523	2523
	4.20	Длина до спинки вил	l_2 (мм)	1373	1373	1373
	4.28	Ход выдвижения мачты	l_4 (мм)	491	491	491
	4.34.1	Ширина рабочего коридора для паллет 1000 × 1200 поперек	Ast (мм)	2834	2834	2834
	4.34.2	Ширина рабочего коридора для паллет 800 × 1200 вдоль	Ast (мм)	2896	2896	2896
	4.35	Внешний радиус разворота	Wa (мм)	1718	1718	1718
	6.3	Аккумуляторная батарея по DIN 43531/35/36 A, B, C, нет		C "Super"	C	C "Super"
	6.4	Напряжение/номинальная емкость АКБ K5	В/Ач	48 / 620	48 / 700 (6)	48 / 775
	6.5	Масса АКБ ⊗	кг	950	1119	1165

R2.0HD		Размеры ричтрака для различных аккумуляторных батарей	Тип аккумулятора	C "Super"	C	C "Super"
	1.2	Тип производителя		R2.0HD	R2.0HD	R2.0HD
	1.8	Расстояние от центра оси ведущего моста до спинки вил		353	281	281
	1.9	Колесная база	y (мм)	1500	1500	1500
	2.1	Эксплуатационная масса	кг	4471	4617	4679
	2.3	Нагрузка на ось, без груза, переднюю/заднюю ←	кг	2597 / 1874	2577 / 2040	2616 / 2063
	2.4	Нагрузка на ось при выдвинутых вилах, с грузом, переднюю/заднюю	кг	921 / 5550	985 / 5632	1024 / 5655
	2.5	Нагрузка на ось при втянуттых вилах, с грузом, переднюю/заднюю	кг	2266 / 4205	2149 / 4468	2189 / 4490
	4.19	Общая длина	l_1 (мм)	2528	2600	2600
	4.20	Длина до спинки вил	l_2 (мм)	1378	1450	1450
	4.28	Ход выдвижения мачты	l_4 (мм)	536	464	464
	4.34.1	Ширина рабочего коридора для паллет 1000 × 1200 поперек	Ast (мм)	2850	2903	2903
	4.34.2	Ширина рабочего коридора для паллет 800 × 1200 вдоль	Ast (мм)	2904	2970	2970
	4.35	Внешний радиус разворота	Wa (мм)	1767	1767	1767
	6.3	Аккумуляторная батарея по DIN 43531/35/36 A, B, C, нет		C "Super"	C	C "Super"
	6.4	Напряжение/номинальная емкость АКБ K5	В/Ач	48 / 775	48 / 840	48 / 930
	6.5	Масса АКБ ⊗	кг	1165	1306	1368

Все значения являются номинальными, возможны их отклонения в пределах допусков. Для получения дополнительной информации обращайтесь к производителю. Компания Hyster оставляет за собой право вносить изменения в конструкцию своей продукции без предварительного уведомления. Представленные на иллюстрациях ричтраки могут быть оснащены дополнительным оборудованием. Значения могут изменяться в альтернативных конфигурациях.

РАЗМЕРЫ РИЧТРАКА - ШИРОКАЯ / СВЕРХШИРОКАЯ МОДЕЛЬ

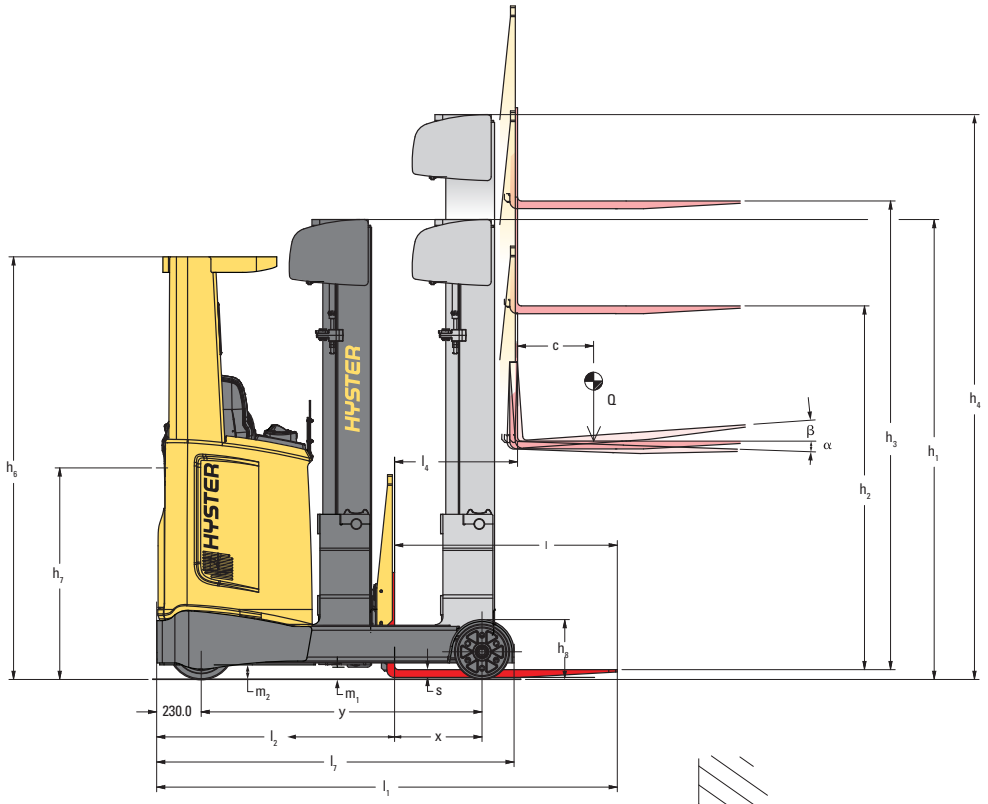

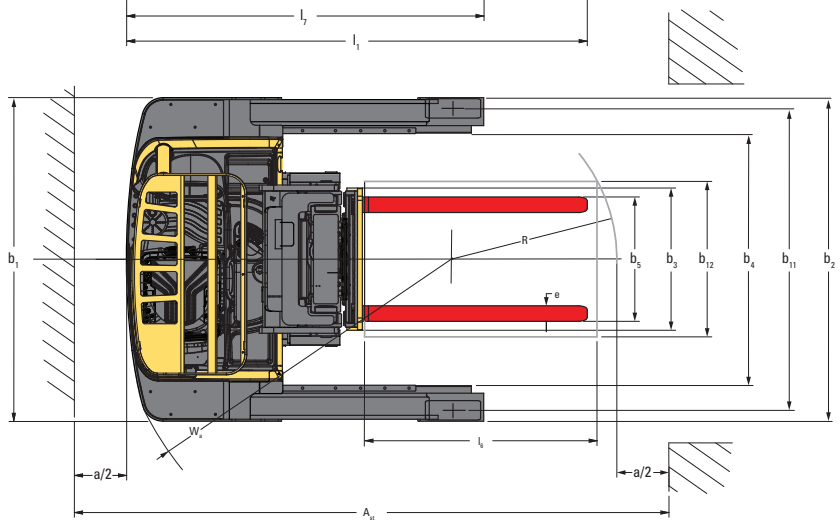

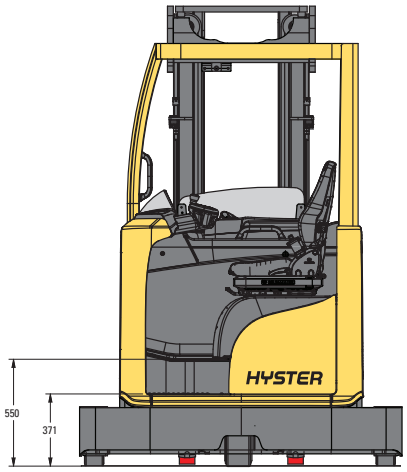

Ast = Wa + R + a
(см. строки 4.34.1 и 4.34.2)

$$R = \sqrt{(l_6 - x)^2 + \left(\frac{b_{12}}{2}\right)^2}$$

a = 200мм

Все значения являются номинальными, возможны их отклонения в пределах допусков. Для получения дополнительной информации обращайтесь к производителю. Компания Hyster оставляет за собой право вносить изменения в конструкцию своей продукции без предварительного уведомления. Представленные на иллюстрациях ричтраки могут быть оснащены дополнительным оборудованием. Значения могут изменяться в альтернативных конфигурациях.

R1.6, R2.0, R1.6HD - ДАННЫЕ АККУМУЛЯТОРНЫХ БАТАРЕЙ - ШИРОКАЯ МОДЕЛЬ

		Размеры ричтрака для различных аккумуляторных батарей	Тип аккумулятора	C	C	C	C "Super"	C "Super"	C "Super"
R1.6	1.2	Тип производителя		R1.6	R1.6	R1.6	R1.6	R1.6	R1.6
	1.8	Расстояние от центра оси ведущего моста до спинки вил		452	380	308	452	380	308
	1.9	Колесная база	y (мм)	1450	1450	1450	1450	1450	1450
	2.1	Эксплуатационная масса	кг	3214	3409	3571	3214	3409	3571
	2.3	Нагрузка на ось, без груза, переднюю/заднюю ←	кг	2062 / 1172	2096 / 1313	2093 / 1478	2062 / 1172	2096 / 1313	2093 / 1478
	2.4	Нагрузка на ось при выдвинутых вилах, с грузом, переднюю/заднюю	кг	592 / 4242	690 / 4319	728 / 4444	592 /4 242	690 / 4319	728 / 4444
	2.5	Нагрузка на ось при втянуттых вилах, с грузом, переднюю/заднюю	кг	1862 / 2973	1816 / 3193	1710 / 3462	1862 / 2973	1816 / 3193	1710 / 3462
	4.19	Общая длина	l_1 (мм)	2379	2451	2523	2379	2451	2523
	4.20	Длина до спинки вил	l_2 (мм)	1229	1301	1373	1229	1301	1373
	4.21	Общая ширина ◘	b_1/b_2 (мм)	1465	1465	1465	1465	1465	1465
	4.23	Каретка ISO 2328, класс/тип A, B		2A	2A	2A	2A	2A	2A
	4.24	Ширина каретки	b_3 (мм)	900	900	900	900	900	900
	4.25	Внешняя ширина вил мин/макс ✖	b_5 (мм)	260 / 884	260 / 884	260 / 884	260 / 884	260 / 884	260 / 884
	4.26	Расстояние между опорными консолями	b_4 (мм)	1095	1095	1095	1095	1095	1095
	4.28	Ход выдвижения мачты	l_4 (мм)	635	563	491	635	563	491
	4.34.1	Ширина рабочего коридора для паллет 1000 × 1200 поперек	Ast (мм)	2731	2781	2834	2731	2781	2834
	4.34.2	Ширина рабочего коридора для паллет 800 × 1200 вдоль	Ast (мм)	2766	2830	2896	2766	2830	2896
	4.35	Внешний радиус разворота	Wa (мм)	1720	1720	1720	1720	1720	1720
	6.3	Аккумуляторная батарея по DIN 43531/35/36 A, B, C, нет		C	C	C	C "Super"	C "Super"	C "Super"
	6.4	Напряжение/номинальная емкость АКБ K5	В/Ач	48 / 420	48 / 560	48 / 700	48 / 465	48 / 620	48 / 775
	6.5	Масса АКБ ⊗	кг	750	939	1119	750	950	1165

		Размеры ричтрака для различных аккумуляторных батарей	Тип аккумулятора	C	C	C "Super"	C "Super"
R2.0	1.2	Тип производителя		R2.0	R2.0	R2.0	R2.0
	1.8	Расстояние от центра оси ведущего моста до спинки вил		430	358	430	358
	1.9	Колесная база	y (мм)	1500	1500	1500	1500
	2.1	Эксплуатационная масса	кг	3715	3878	3715	3878
	2.3	Нагрузка на ось, без груза, переднюю/заднюю ←	кг	2329 / 1386	2327 / 1551	2329 / 1386	2327 / 1551
	2.4	Нагрузка на ось при выдвинутых вилах, с грузом, переднюю/заднюю	кг	672 / 5043	707 / 5171	672 / 5043	707 / 5171
	2.5	Нагрузка на ось при втянуттых вилах, с грузом, переднюю/заднюю	кг	2054 / 3661	1927 / 3951	2054 / 3661	1927 / 3951
	4.19	Общая длина	l_1 (мм)	2451	2523	2451	2523
	4.20	Длина до спинки вил	l_2 (мм)	1301	1373	1301	1373
	4.21	Общая ширина ◘	b_1/b_2 (мм)	1465	1465	1465	1465
	4.23	Каретка ISO 2328, класс/тип A, B		2A	2A	2A	2A
	4.24	Ширина каретки	b_3 (мм)	900	900	900	900
	4.25	Внешняя ширина вил мин/макс ✖	b_5 (мм)	260 / 884	260 / 884	260 / 884	260 / 884
	4.26	Расстояние между опорными консолями	b_4 (мм)	1095	1095	1095	1095
	4.28	Ход выдвижения мачты	l_4 (мм)	613	541	613	541
	4.34.1	Ширина рабочего коридора для паллет 1000 × 1200 поперек	Ast (мм)	2792	2843	2792	2843
	4.34.2	Ширина рабочего коридора для паллет 800 × 1200 вдоль	Ast (мм)	2832	2896	2832	2896
	4.35	Внешний радиус разворота	Wa (мм)	1768	1768	1768	1768
	6.3	Аккумуляторная батарея по DIN 43531/35/36 A, B, C, нет		C	C	C "Super"	C "Super"
	6.4	Напряжение/номинальная емкость АКБ K5	В/Ач	48 / 560	48 / 700	48 / 620	48 / 775
	6.5	Масса АКБ ⊗	кг	939	1119	950	1165

		Размеры ричтрака для различных аккумуляторных батарей	Тип аккумулятора	C	C	C "Super"	C "Super"
R1.6HD	1.2	Тип производителя		R1.6HD	R1.6HD	R1.6HD	R1.6HD
	1.8	Расстояние от центра оси ведущего моста до спинки вил		308	308	308	308
	1.9	Колесная база	y (мм)	1450	1450	1450	1450
	2.1	Эксплуатационная масса	кг	4141	4304	4141	4304
	2.3	Нагрузка на ось, без груза, переднюю/заднюю ←	кг	2502 / 1639	2468 / 1836	2502 / 1639	2468 / 1836
	2.4	Нагрузка на ось при выдвинутых вилах, с грузом, переднюю/заднюю	кг	1172 / 4568	929 / 4974	1172 / 4568	929 / 4974
	2.5	Нагрузка на ось при втянуттых вилах, с грузом, переднюю/заднюю	кг	2215 / 3525	2077 / 3826	2215 / 3525	2077 / 3826
	4.19	Общая длина	l_1 (мм)	2523	2523	2523	2523
	4.20	Длина до спинки вил	l_2 (мм)	1373	1373	1373	1373
	4.21	Общая ширина ◘	b_1/b_2 (мм)	1465	1465	1465	1465
	4.23	Каретка ISO 2328, класс/тип A, B		2A	2A	2A	2A
	4.24	Ширина каретки	b_3 (мм)	900	900	900	900
	4.25	Внешняя ширина вил мин/макс ✖	b_5 (мм)	260 / 884	260 / 884	260 / 884	260 / 884
	4.26	Расстояние между опорными консолями	b_4 (мм)	1095	1095	1095	1095
	4.28	Ход выдвижения мачты	l_4 (мм)	491	491	491	491
	4.34.1	Ширина рабочего коридора для паллет 1000 × 1200 поперек	Ast (мм)	2834	2834	2834	2834
	4.34.2	Ширина рабочего коридора для паллет 800 × 1200 вдоль	Ast (мм)	2896	2896	2896	2896
	4.35	Внешний радиус разворота	Wa (мм)	1720	1720	1720	1720
	6.3	Аккумуляторная батарея по DIN 43531/35/36 A, B, C, нет		C	C	C "Super"	C "Super"
	6.4	Напряжение/номинальная емкость АКБ K5	В/Ач	48 / 560	48 / 700	48 / 620	48 / 775
	6.5	Масса АКБ ⊗	кг	939	1119	950	1165

Все значения являются номинальными, возможны их отклонения в пределах допусков. Для получения дополнительной информации обращайтесь к производителю. Компания Hyster оставляет за собой право вносить изменения в конструкцию своей продукции без предварительного уведомления. Представленные на иллюстрациях ричтраки могут быть оснащены дополнительным оборудованием. Значения могут изменяться в альтернативных конфигурациях.

R1.6, R2.0, R1.6HD - ДАННЫЕ АККУМУЛЯТОРНЫХ БАТАРЕЙ - СВЕРХШИРОКАЯ МОДЕЛЬ

		Размеры ричтрака для различных аккумуляторных батарей	Тип аккумулятора	C	C	C	C "Super"	C "Super"	C "Super"
R1.6	1.2	Тип производителя		R1.6	R1.6	R1.6	R1.6	R1.6	R1.6
	1.8	Расстояние от центра оси ведущего моста до спинки вил		452	380	308	452	380	308
	1.9	Колесная база	y (мм)	1450	1450	1450	1450	1450	1450
	2.1	Эксплуатационная масса	кг	3331	3506	3661	3331	3506	3661
	2.3	Нагрузка на ось, без груза, переднюю/заднюю ←	кг	2127 / 1204	2158 / 1348	2138 / 1523	2127 / 1204	2158 / 1348	2138 / 1523
	2.4	Нагрузка на ось при выдвинутых вилах, с грузом, переднюю/заднюю	кг	630 / 4301	728 / 4378	740 / 4522	630 / 4301	728 / 4378	740 / 4522
	2.5	Нагрузка на ось при втянуттых вилах, с грузом, переднюю/заднюю	кг	1920 / 3011	1872 / 3234	1738 / 3523	1920 / 3011	1872 / 3234	1738 / 3523
	4.19	Общая длина	l_1 (мм)	2379	2451	2523	2379	2451	2523
	4.20	Длина до спинки вил	l_2 (мм)	1229	1301	1373	1229	1301	1373
	4.21	Общая ширина ◘	b_1/b_2 (мм)	1665	1665	1665	1665	1665	1665
	4.23	Каретка ISO 2328, класс/тип A, B		2A	2A	2A	2A	2A	2A
	4.24	Ширина каретки	b_3 (мм)	1100	1100	1100	1100	1100	1100
	4.25	Внешняя ширина вил мин/макс ✖	b_5 (мм)	260 / 1078	260 / 1078	260 / 1078	260 / 1078	260 / 1078	260 / 1078
	4.26	Расстояние между опорными консолями	b_4 (мм)	1295	1295	1295	1295	1295	1295
	4.28	Ход выдвижения мачты	l_4 (мм)	635	563	491	635	563	491
	4.34.1	Ширина рабочего коридора для паллет 1000 × 1200 поперек	Ast (мм)	2780	2830	2883	2780	2830	2883
	4.34.2	Ширина рабочего коридора для паллет 800 × 1200 вдоль	Ast (мм)	2815	2879	2945	2815	2879	2945
	4.35	Внешний радиус разворота	Wa (мм)	1767	1767	1767	1767	1767	1767
	6.3	Аккумуляторная батарея по DIN 43531/35/36 A, B, C, нет		C	C	C	C "Super"	C "Super"	C "Super"
	6.4	Напряжение/номинальная емкость АКБ K5	В/Ач	48 / 420	48 / 560	48 / 700	48 / 465	48 / 620	48 / 775
	6.5	Масса АКБ ⊗	кг	750	939	1119	750	950	1165

		Размеры ричтрака для различных аккумуляторных батарей	Тип аккумулятора	C	C	C "Super"	C "Super"
R2.0	1.2	Тип производителя		R2.0	R2.0	R2.0	R2.0
	1.8	Расстояние от центра оси ведущего моста до спинки вил		430	358	430	358
	1.9	Колесная база	y (мм)	1500	1500	1500	1500
	2.1	Эксплуатационная масса	кг	4041	4195	4041	4195
	2.3	Нагрузка на ось, без груза, переднюю/заднюю ←	кг	2573 / 1468	2553 / 1643	2573 / 1468	2553 / 1643
	2.4	Нагрузка на ось при выдвинутых вилах, с грузом, переднюю/заднюю	кг	890 / 5152	895/ 5300	890 / 5152	895 / 5300
	2.5	Нагрузка на ось при втянуттых вилах, с грузом, переднюю/заднюю	кг	2293 / 3748	2134 / 4062	2293 / 3748	2134 / 4062
	4.19	Общая длина	l_1 (мм)	2451	2523	2451	2523
	4.20	Длина до спинки вил	l_2 (мм)	1301	1373	1301	1373
	4.21	Общая ширина ◘	b_1/b_2 (мм)	1665	1665	1665	1665
	4.23	Каретка ISO 2328, класс/тип A, B		2A	2A	2A	2A
	4.24	Ширина каретки	b_3 (мм)	1100	1100	1100	1100
	4.25	Внешняя ширина вил мин/макс ✖	b_5 (мм)	260/1078	260/1078	260/1078	260/1078
	4.26	Расстояние между опорными консолями	b_4 (мм)	1295	1295	1295	1295
	4.28	Ход выдвижения мачты	l_4 (мм)	613	541	613	541
	4.34.1	Ширина рабочего коридора для паллет 1000 × 1200 поперек	Ast (мм)	2840	2891	2840	2891
	4.34.2	Ширина рабочего коридора для паллет 800 × 1200 вдоль	Ast (мм)	2880	2944	2880	2944
	4.35	Внешний радиус разворота	Wa (мм)	1812	1812	1812	1812
	6.3	Аккумуляторная батарея по DIN 43531/35/36 A, B, C, нет		C	C	C "Super"	C "Super"
	6.4	Напряжение/номинальная емкость АКБ K5	В/Ач	48 / 560	48 / 700	48 / 620	48 / 775
	6.5	Масса АКБ ⊗	кг	939	1119	950	1165

		Размеры ричтрака для различных аккумуляторных батарей	Тип аккумулятора	C	C	C "Super"	C "Super"
R1.6HD	1.2	Тип производителя		R1.6HD	R1.6HD	R1.6HD	R1.6HD
	1.8	Расстояние от центра оси ведущего моста до спинки вил		308	308	308	308
	1.9	Колесная база	y (мм)	1450	1450	1450	1450
	2.1	Эксплуатационная масса	кг	4404	4559	4404	4559
	2.3	Нагрузка на ось, без груза, переднюю/заднюю ←	кг	2696 / 1708	2640 / 1918	2696 / 1708	2640 / 1918
	2.4	Нагрузка на ось при выдвинутых вилах, с грузом, переднюю/заднюю	кг	1345 / 4659	1068 / 5090	1345 / 4659	1068 / 5090
	2.5	Нагрузка на ось при втянуттых вилах, с грузом, переднюю/заднюю	кг	2404 / 3600	2234 / 3924	2404 / 3600	2234 / 3924
	4.19	Общая длина	l_1 (мм)	2523	2523	2523	2523
	4.20	Длина до спинки вил	l_2 (мм)	1373	1373	1373	1373
	4.21	Общая ширина ◘	b_1/b_2 (мм)	1665	1665	1665	1665
	4.23	Каретка ISO 2328, класс/тип A, B		2A	2A	2A	2A
	4.24	Ширина каретки	b_3 (мм)	1100	1100	1100	1100
	4.25	Внешняя ширина вил мин/макс ✖	b_5 (мм)	260/1078	260/1078	260/1078	260/1078
	4.26	Расстояние между опорными консолями	b_4 (мм)	1295	1295	1295	1295
	4.28	Ход выдвижения мачты	l_4 (мм)	491	491	491	491
	4.34.1	Ширина рабочего коридора для паллет 1000 × 1200 поперек	Ast (мм)	2883	2883	2883	2883
	4.34.2	Ширина рабочего коридора для паллет 800 × 1200 вдоль	Ast (мм)	2945	2945	2945	2945
	4.35	Внешний радиус разворота	Wa (мм)	1767	1767	1767	1767
	6.3	Аккумуляторная батарея по DIN 43531/35/36 A, B, C, нет		C	C	C "Super"	C "Super"
	6.4	Напряжение/номинальная емкость АКБ K5	В/Ач	48 / 560	48 / 700	48 / 620	48 / 775
	6.5	Масса АКБ ⊗	кг	939	1119	950	1165

Все значения являются номинальными, возможны их отклонения в пределах допусков. Для получения дополнительной информации обращайтесь к производителю. Компания Hyster оставляет за собой право вносить изменения в конструкцию своей продукции без предварительного уведомления. Представленные на иллюстрациях ричтраки могут быть оснащены дополнительным оборудованием. Значения могут изменяться в альтернативных конфигурациях.

ХАРАКТЕРИСТИКИ МОДЕЛИ

Новый крепкий ричтрак Hyster® предназначен для обеспечения высокой эффективности погрузки и разгрузки грузов на значительной высоте благодаря превосходной устойчивости, отличной обзорности, маневренности и управляемости. Совершенно новый ричтрак обладает всеми атрибутами высокого уровня качества марки Hyster: прочный, интеллектуальный, надежный и эффективный.

НАДЕЖНОСТЬ

- Новый ричтрак имеет трехкомпонентную конструкцию, состоящую из шасси, отсека оператора и защитной решетки оператора.
- Полностью сварная жесткая и прочная несущая рама может иметь 2 различные ширины и 4 различные длины в соответствии с требованиями условий эксплуатации.
- Отсек оператора состоит из цельной сварной конструкции, отличающейся прочностью и долговечностью.
- Защитная решетка оператора новой конструкции со стойкой овальной формы и круглой, загнутой внутрь трубкой для стандартных моделей ричтраков обеспечивает превосходную обзорность.
- Новая мачта состоит из уникальных, разработанных компанией Hyster профилей, позволяющих уменьшить общую ширину направляющих профилей мачты.
- Новейшая технология двойной шины CAN позволяет избежать сложной электроразводки, при этом многократно увеличивает ее надежность.
- Используются те же высокопрочные и надежные в эксплуатации детали, что и на других погрузчиках с противовесом.
- Верхняя, частичная фронтальная, а также опциональная боковая защита грузовых колес защищает их от повреждений, что положительным образом сказывается на сроке службы ричтрака.

ПРОИЗВОДИТЕЛЬНОСТЬ

- Новый усовершенствованный тяговый двигатель Hyster обеспечивает мощное ускорение и увеличенную скорость хода до 14 км/ч, а новая мачта обеспечивает скорость подъема 0,8 метров в секунду на высоту до 12,50 метров.
- Три различных режима рулевого управления: Режим рулевого управления с углом поворота на 180 градусов входит в стандартную комплектацию. Режим рулевого управления с углом поворота на 360 градусов, а также кнопка выбора режимов рулевого управления 180/360 градусов предлагаются в качестве опции.
- Исчерпывающий набор мачт позволяет задавать параметры конфигурации ричтрака в соответствии с условиями применения.
- Технология переменного тока, реализованная в приводном электродвигателе, электродвигателе подъемного механизма и двигателе рулевого управления обеспечивает безупречное переключение направления хода, увеличивая скорость выполнения циклов и оптимизируя управление работами по перемещению грузов.
- Функция регулируемого снижения скорости при выполнении поворотов обеспечивает плавность перемещения грузов и повышает точность переключения направления движения.
- Модуль мини-рычагов TouchPoint™ или впервые внедренный в отрасли элемент управления на основе мини-джойстика для легкого ручного управления всеми основными функциями гидравлики.
- Две различные версии заужения ограждения оператора, а так же опция боковых направляющих роликов для удобной и безопасной работы в набивных стеллажах.
- Режимы ECO-eLo и HiP для применения в соответствии с особыми требованиями эксплуатации.

ЭРГОНОМИКА

- Оптимизирована эргономика и полезное пространство в новом отсеке оператора. Самая низкая среди конкурентов высота подножки, равная 371 мм, облегчает посадку и высадку с использованием 3 точек опоры.
- Благодаря новому расположению педалей увеличено полезное пространство для ног оператора. Ножные педали с низким сопротивлением расположены на слегка согнутой напольной панели для наиболее эргономичного положения ног.

- Педаль присутствия оператора расположена дальше от кресла оператора для более удобного расположения левой ноги оператора.
- Две различные версии кресла, Grammar MSG 20 и MSG 65, с дополнительными опциями обеспечивают еще более комфортные условия работы для оператора.
- Дополнительная поясничная опора и свободно регулируемый угол спинки (регулировка в пределах от 5° до 30°) обеспечивают оптимальный комфорт для оператора на всем протяжении рабочей смены.
- Колонка рулевого управления регулируется одной рукой по длине в 10 положениях для наиболее эргономичного положения рулевого колеса.
- Регулируемый по длине подлокотник обеспечивает наиболее удобное положение руки для управления основными функциями гидравлической системы ричтрака с помощью расположенного в пределах легкой досягаемости встроенного модуля мини-рычагов TouchPoint™ или джойстика новой конструкции с интегрированным мини-рычагом.
- Высокоинформативный дисплей, расположенный прямо перед глазами оператора легкочитаем и не затрудняет обзор.
- Приборная панель имеет несколько мест для хранения принадлежностей. Кроме того, на заказ возможна установка универсального кронштейна и планшета с зажимом.
- Приводное колесо автоматически устанавливается в среднее положение при включении ричтрака.
- Новая мачта с оптимизированным расположением подъемных цилиндров для улучшения обзорности имеет уникальные профили, которые позволяют уменьшить общую ширину направляющих профилей мачты.

НИЗКИЕ ЭКСПЛУАТАЦИОННЫЕ РАСХОДЫ

- Новый тяговый электродвигатель Hyster мощностью 6,4 кВт обеспечивает мощное ускорение и повышенную ходовую скорость для увеличения производительности и количества перемещений груза в час.
- Режим ECO-eLo снижает скорость разгона для более эффективного расхода энергии, при этом разница потребления составляет 5%.
- Система рекуперативного торможения эффективно отводит тепло, образующееся в электродвигателе, что позволяет повысить эффективность торможения и дополнительно снизить расходы на техническое обслуживание.
- Ричтраки соответствуют требованиям норм IP65 по защите от попадания пыли и влаги.
- Высокий уровень совместимости деталей и узлов с другими погрузчиками марки Hyster, обладающих высокой прочностью и надежностью в эксплуатации для упрощения технического обслуживания.

УДОБСТВО ОБСЛУЖИВАНИЯ

- Стандартный дисплей отображает данные о состоянии важных компонентов и коды неисправности. Первый на рынке дисплей с сенсорным экраном, устанавливаемый на ричтраках, с функцией регулярного обновления программного обеспечения.
- Откидная дверца в передней части ричтрака обеспечивает полный доступ к двигателям, гидравлике и к отсеку для облегчения сервисного и технического обслуживания всех узлов и компонентов.
- Бортовой компьютер Vehicle Control Management (VCM) и двойная шина CAN облегчают процедуру поиска неисправностей компонентов и электропроводки.
- Технология переменного тока минимизирует зависимость от механических частей. Это позволяет снизить стоимость технического обслуживания на протяжении всего срока службы ричтрака.
- На 100% герметичные разъемные гидравлические муфты позволяют исключить протечки после их отсоединении при проведении технического обслуживания.
- Межсервисный интервал для замены гидравлического масла и фильтра составляет 3000 часов эксплуатации, а для замены трансмиссионного масла — 1000 часов эксплуатации.
- Срок стандартной гарантии составляет 12 месяцев (2000 моточасов), срок стандартной гарантии на трансмиссию составляет 24 месяца (4000 моточасов), срок расширенной гарантии – 36 месяцев (6000 моточасов).

КРЕПКИЕ ПОГРУЗЧИКИ. НАДЕЖНЫЕ ПАРТНЕРЫ.™
ДЛЯ РЕСУРСОЕМКИХ ОПЕРАЦИЙ.

Hyster поставляет полный модельный ряд оборудования для складских хозяйств, автопогрузчики с двигателями внутреннего сгорания и электропогрузчики с противовесами, вилочные погрузчики для контейнеров и штабелеры. Hyster- это не просто компания-поставщик автопогрузчиков.

Мы предлагаем нашим клиентам полный спектр решений по выполнению погрузочно-разгрузочных операций: Компания Hyster может предоставлять профессиональные консультации по управлению вашим парком автопогрузчиков, высокопрофессиональную сервисную поддержку или обеспечивать надежные поставки запчастей.

Наша профессиональная дилерская сеть предоставляет высококвалифицированную и надежную поддержку на местах. Наши дилеры могут предложить экономичные финансовые пакеты и программы техобслуживания с эффективным управлением для предоставления вам максимально выгодных условий. Мы выполним ваши запросы по погрузочно-разгрузочному оборудованию, а вы можете сконцентрироваться на текущих потребностях вашего бизнеса сегодня и в будущем.

https://hyster.nt-rt.ru || hre@nt-rt.ru

Алматы (7273)495-231
Ангарск (3955)60-70-56
Архангельск (8182)63-90-72
Астрахань (8512)99-46-04
Барнаул (3852)73-04-60
Белгород (4722)40-23-64
Благовещенск (4162)22-76-07
Брянск (4832)59-03-52
Владивосток (423)249-28-31
Владикавказ (8672)28-90-48
Владимир (4922)49-43-18
Волгоград (844)278-03-48
Вологда (8172)26-41-59
Воронеж (473)204-51-73
Екатеринбург (343)384-55-89
Иваново (4932)77-34-06
Ижевск (3412)26-03-58
Иркутск (395)279-98-46
Казань (843)206-01-48
Калининград (4012)72-03-81
Калуга (4842)92-23-67
Кемерово (3842)65-04-62
Киров (8332)68-02-04
Коломна (4966)23-41-49
Кострома (4942)77-07-48
Краснодар (861)203-40-90
Красноярск (391)204-63-61
Курск (4712)77-13-04
Курган (3522)50-90-47
Липецк (4742)52-20-81
Магнитогорск (3519)55-03-13
Москва (495)268-04-70
Мурманск (8152)59-64-93
Набережные Челны (8552)20-53-41
Нижний Новгород (831)429-08-12
Новокузнецк (3843)20-46-81
Ноябрьск (3496)41-32-12
Новосибирск (383)227-86-73
Киргизия (996)312-96-26-47
Омск (3812)21-46-40
Орел (4862)44-53-42
Оренбург (3532)37-68-04
Пенза (8412)22-31-16
Петрозаводск (8142)55-98-37
Псков (8112)59-10-37
Пермь (342)205-81-47
Ростов-на-Дону (863)308-18-15
Рязань (4912)46-61-64
Самара (846)206-03-16
Саранск (8342)22-96-24
Санкт-Петербург (812)309-46-40
Саратов (845)249-38-78
Севастополь (8692)22-31-93
Симферополь (3652)67-13-56
Смоленск (4812)29-41-54
Сочи (862)225-72-31
Ставрополь (8652)20-65-13
Сургут (3462)77-98-35
Россия (495)268-04-70
Сыктывкар (8212)25-95-17
Тамбов (4752)50-40-97
Тверь (4822)63-31-35
Тольятти (8482)63-91-07
Томск (3822)98-41-53
Тула (4872)33-79-87
Тюмень (3452)66-21-18
Ульяновск (8422)24-23-59
Улан-Удэ (3012)59-97-51
Уфа (347)229-48-12
Хабаровск (4212)92-98-04
Чебоксары (8352)28-53-07
Челябинск (351)202-03-61
Череповец (8202)49-02-64
Чита (3022)38-34-83
Якутск (4112)23-90-97
Ярославль (4852)69-52-93
Казахстан (772)734-952-31